VAKUUMCONTROLLER VC 900

DATENBLATT D 320

Technische Merkmale

– Regelung der Vakuumanwendung

– Separate Regeleinheit mit Drucksensorik und Ventilen zur Aufstellung unabhängig von der Bedieneinheit

– Leicht bedienbar

Technische Daten

BEDIENEINHEIT

Material Gehäuse	Kunststoff
Stromversorgung	Netzstecker, Kabellänge 150 cm
Schutzart	IP 30
Netzspannung [V]	100 - 240
Frequenz [Hz]	50/60
Stromaufnahme [A]	max. 1,0
Abmessungen B x H x T [mm]	101 x 181 x 67
Messgenauigkeit	± 1 mbar
Messgrenze [mbar abs.]	obere: 1100 untere: 0
Schnittstelle	Mini-USB

REGELEINHEIT

Abmessungen B x H x T [mm]	155 x 109 x 60
Schlauchanschlüsse: - für Gas in - für Gas out - für Belüftung	 ID 10, PVDF ID 10, PVDF ID 4, Messing vernickelt

ALLGEMEIN

Gewicht komplett [kg]	1,2
Zulässige Medien- und Umgebungstemperatur [°C]	+10 ... +40

BEFESTIGUNGSMÖGLICHKEITEN

Tischgerät mit 3 verschiedenen Verstellwinkeln für das Display
Wandmontage

Abmessungen

VC 900

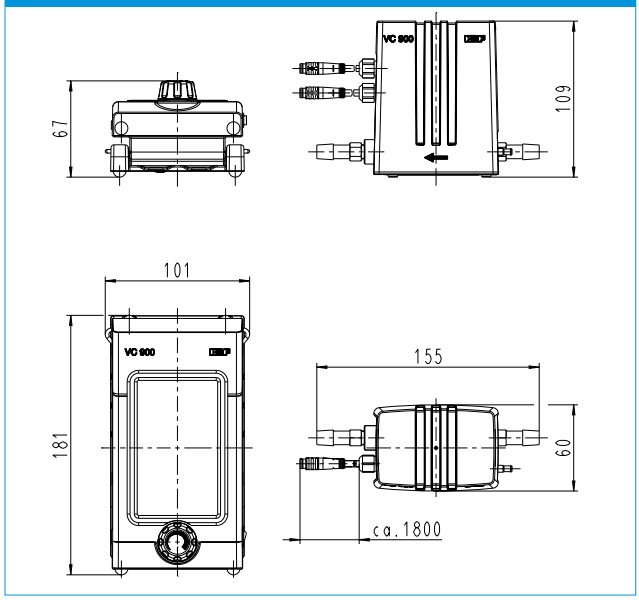

Technische Änderungen vorbehalten. KNF 08/2023. www.knf.com