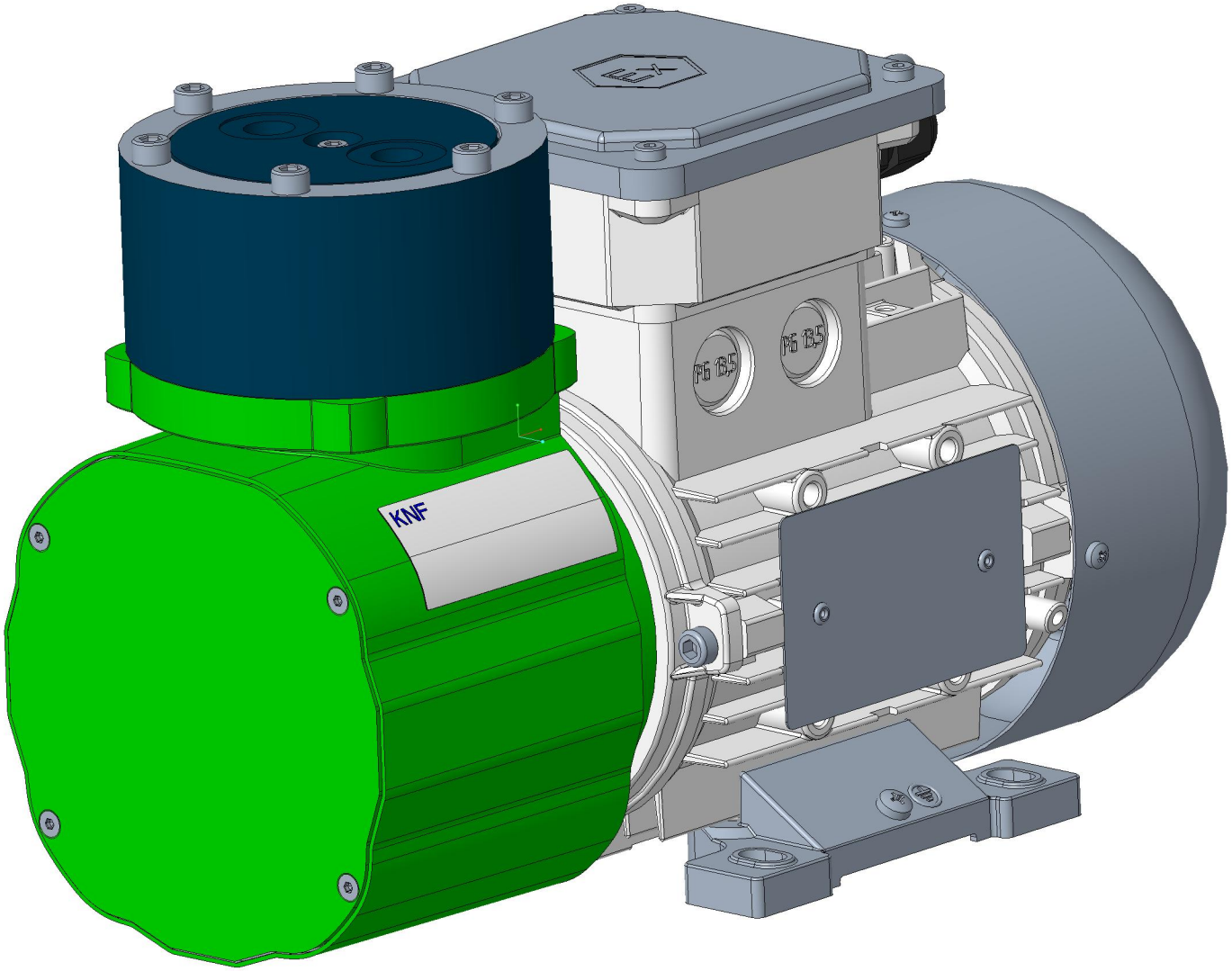
KNF
Pg 13,5
Pg 13,5