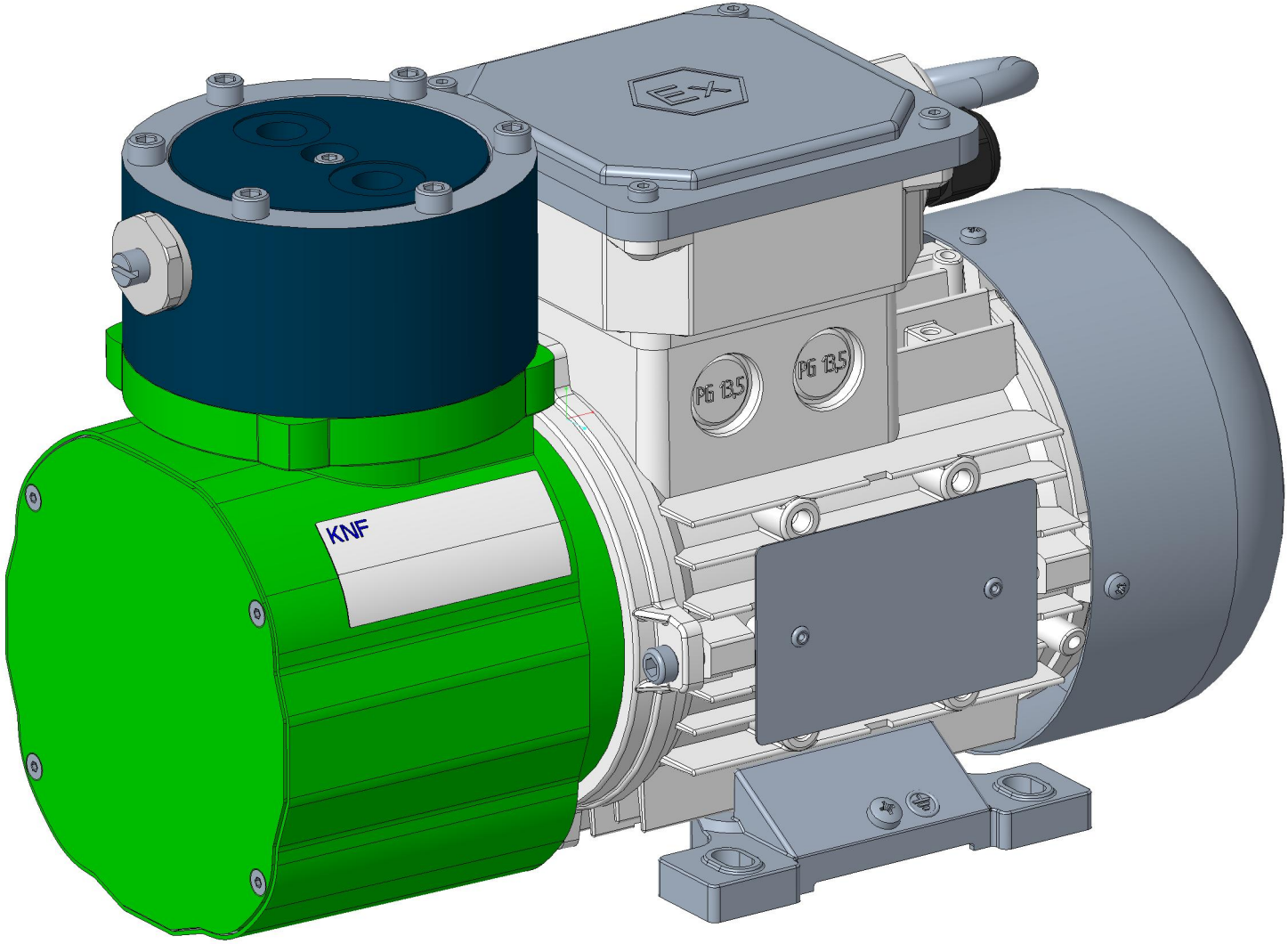
KNF
PG 13,5
PG 13,5