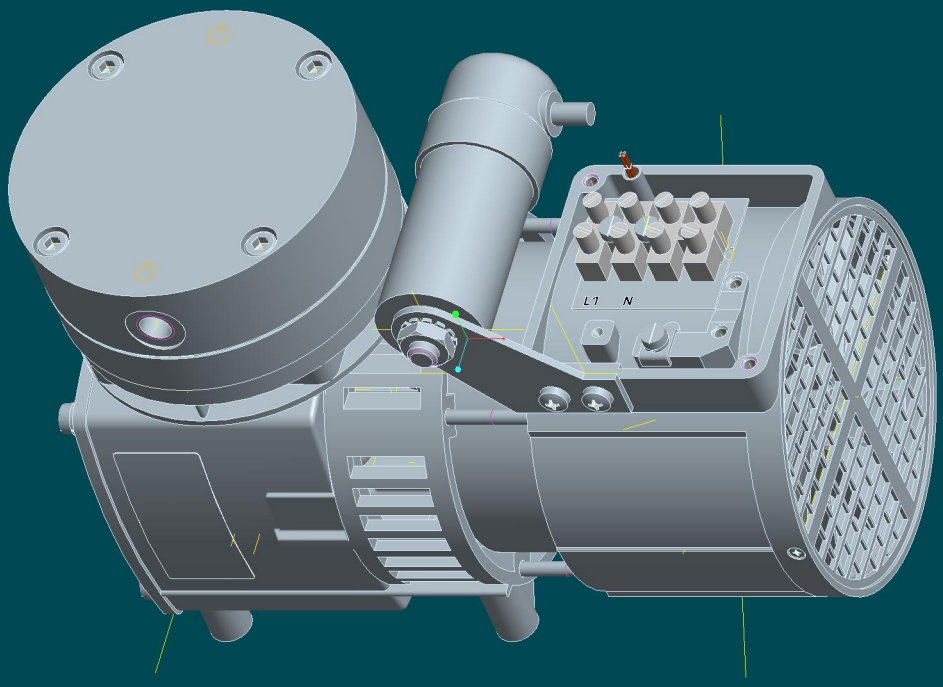
L1
N