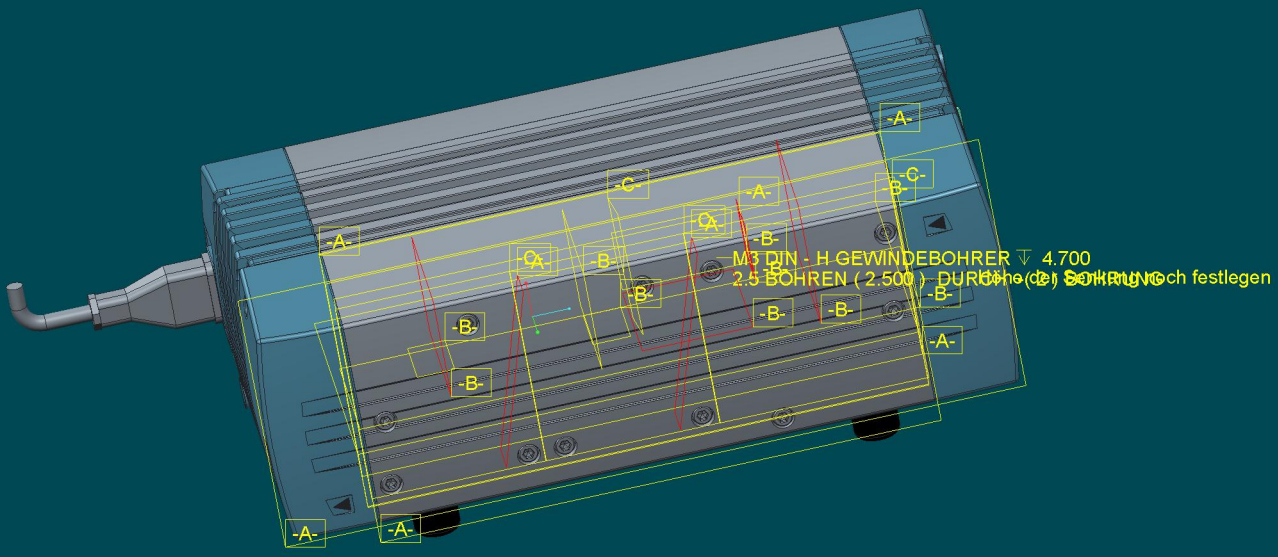
M3 DIN - H GEWINDEBOHRER ↧ 4.700
2.5 BOHREN (2.500) DURCHMESSER
Durchmesser noch festlegen
-A-
-B-
-C-