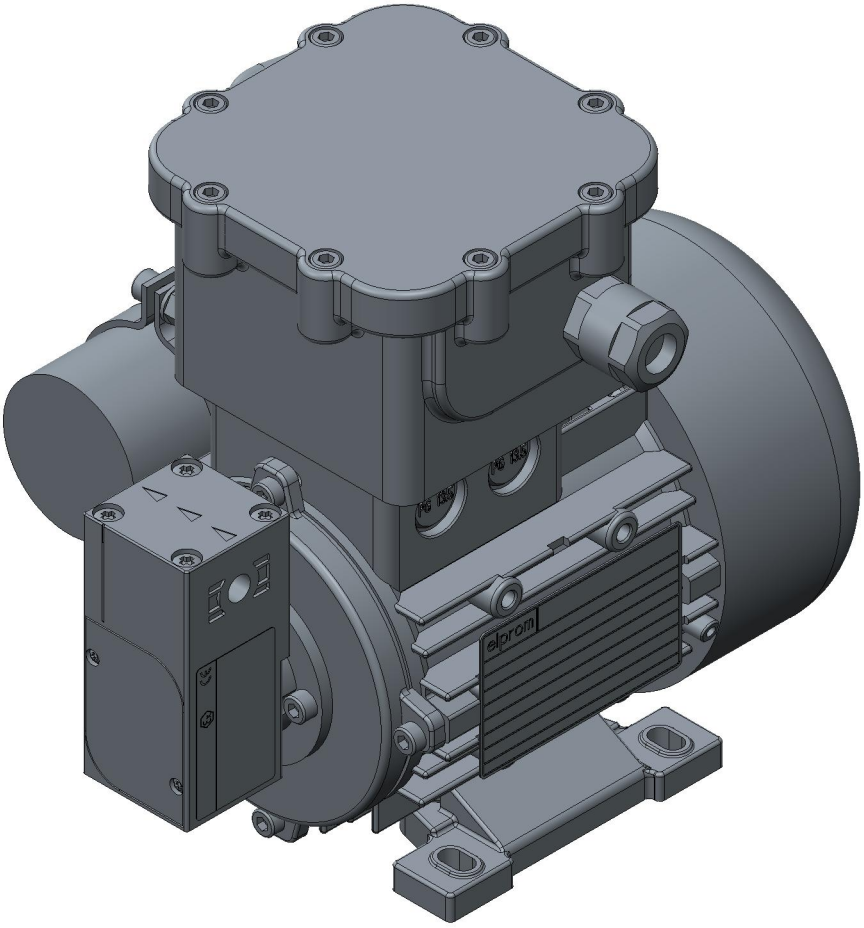
elprom