FK 1.1100
MEMBRAN FLÜSSIGKEITSPUMPEN

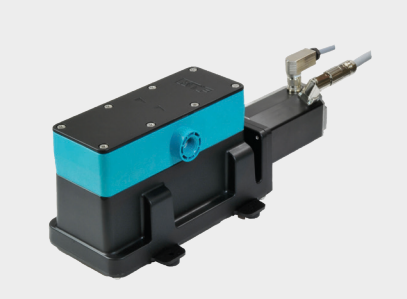

FK 1.1100 KPDCB-4

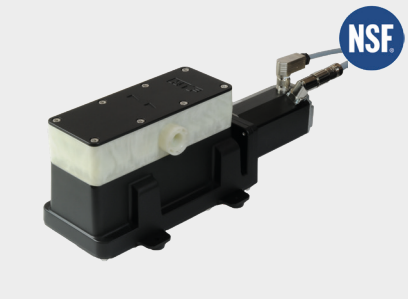

FK 1.1100 KP .51 DCB-4

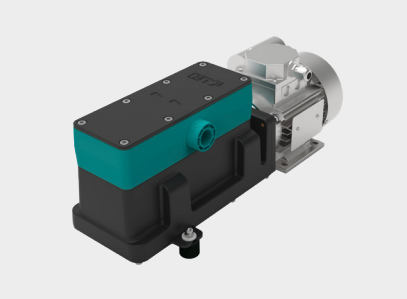

FK 1.1100 AC

VORTEILE

- Niedrige Pulsation
- Hervorragende Linearität
- Hohe chemische Beständigkeit
- Selbstansaugend
- Trockenlaufsicher

MÖGLICHE EINSATZGEBIETE

- Tintenstrahldruck
- Lebensmittel- und Getränkeindustrie
- Reinigung und Desinfektion
- Pharmazeutische Prozesse
- Chemische Industrie
- Agrarindustrie

Für weitere Informationen besuchen Sie bitte unsere Website www.knf.com

LEISTUNGSDATEN			
Serienmodell	**FK 1.1100 DCB-4***	**FK 1.1100 AC 50 Hz**	**FK 1.1100 AC 60 Hz**
Materialausführung	**KP/KP .51*[1]**	**KT**	
Pumpenkopf: Anschlussplatte	PP		
Pumpenkopf: Zwischenplatte	PPS		
Membrane	PTFE		
Ventilplatte / Dichtung	EPDM	FFKM	
Schwingmembrane	EPDM	FKM	
Förderrate (l/min)	12.4		11.5
Saughöhe (mH2O/inHg)	4.5/13		4/11.6
Max. Betriebsüberdruck (mH2O/psig)	60/85		
Zulässige Umgebungstemp. (°C/°F)	+5 ... +60/+41 ... +140		
Zulässige Mediumtemperatur (°C/°F)	+5 ... +80/+41 ... +176		
Gewicht (kg/lbs)	7.7/17	11/24.3	11/24.3
IP Schutz Pumpe	50	54	54
ELEKTRISCHE DATEN			
Spannung (V)	24	200-240	100-120
Leistung (W)	211	246-337	246-313
I max. Start @ 25 °C (A)	7.5	1.4-1.7	2.7-2.6
IP Schutz Motor	50	54	54

* DCB = Bedeutet bürstenloser DC Motor
*[1] lebensmitteltauglich nach Standard NSF/ANSI 169

FK 1.1100 DCB-4

LEISTUNGSDATEN

Serienmodell	Förderrate bei atm. Druck (l/min)	Saughöhe (mH$_2$O/ inHg)	Max. Druckhöhe (mH$_2$O/psig)
FK 1.1100 DCB-4	12.4	4.5/13	60/8.5

FK 1.1100 DCB-4

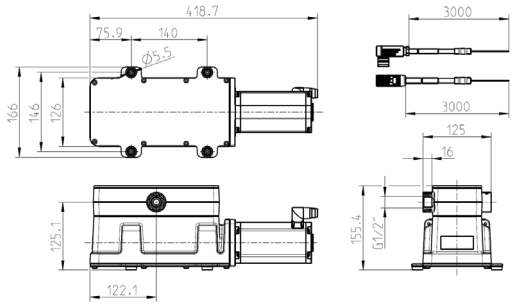

Angaben in mm

FK 1.1100 FÖRDERKURVE

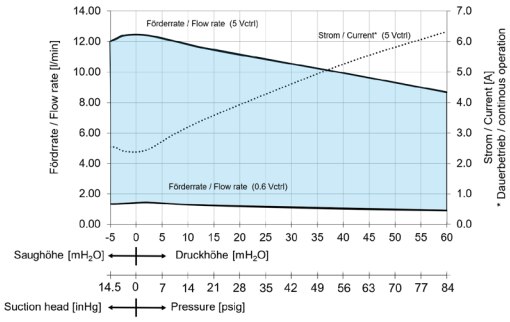

FK 1.1100 STEUERSPANNUNG

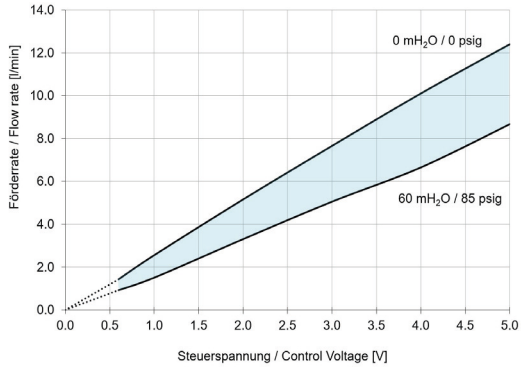

ELEKTROSPEZIFIKATIONEN

Anschlussyp	Stecker, Kabel im Lieferumfang
Litzen	AWG 24/ AWG 14
Litzenbelegung	schwarz (1) = +VS schwarz (3) = -VS/GND grün/gelb = PE rot/ blau = +VS schwarz / violet = - VS/GND rosa = Vctrl-input grau = FG-output
Eingangssignal	Vctrl / PWM
Versorgungsspannung (VS)	24 VDC
Steuerspannung (Vctrl-input)	0 - 5V
Eingangssignalbereich PWM	0 - 100%

FK 1.1100 AC 50 Hz

LEISTUNGSBEREICHE

Serienmodell	Förderrate bei atm. Druck (l/min)	Saughöhe (mH_2O / inHg)	Max. Druckhöhe (mH_2O /psig)
FK 1.1100 AC	12.4	4.5/13	60/85

FK 1.1100 AC 60 Hz

LEISTUNGSBEREICHE

Serienmodell	Förderrate bei atm. Druck (l/min)	Saughöhe (mH_2O / inHg)	Max. Druckhöhe (mH_2O / psig)
FK 1.1100 AC	11.5	4/11.6	60/85

FK 1.1100 AC 50 HZ

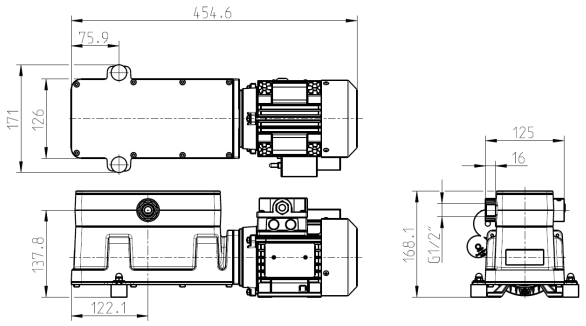

Angaben in mm

FK 1.1100 AC 60 HZ

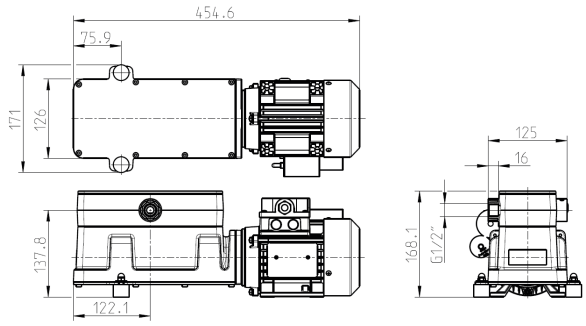

Angaben in mm

FK 1.1100 AC 50 HZ FÖRDERKURVE @ 230V

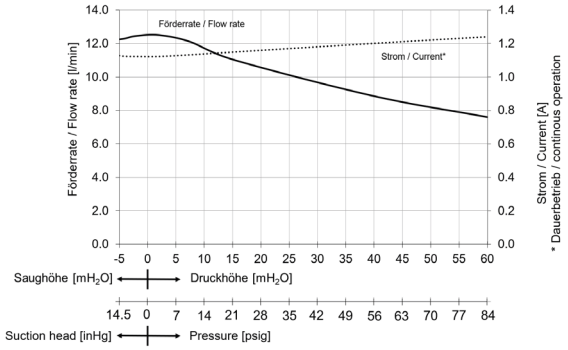

FK 1.1100 AC 60 HZ FÖRDERKURVE @ 115V

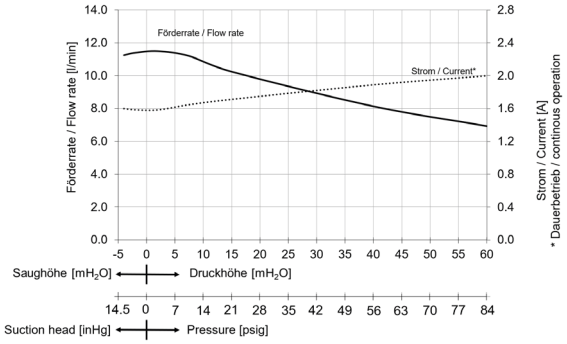

ELEKTROSPEZIFIKATIONEN

Anschlusstyp	Klemmenkasten

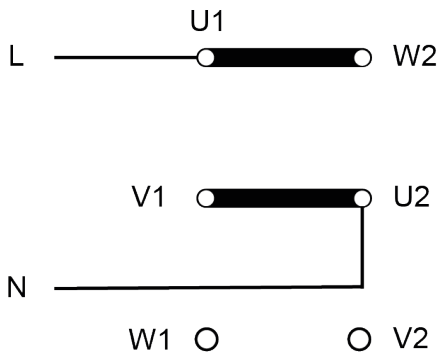

ELEKTROSPEZIFIKATIONEN

Anschlusstyp	Klemmenkasten

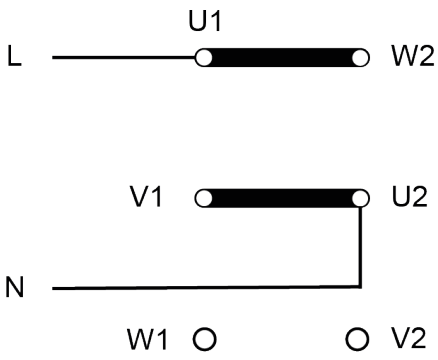

OPTIONEN

Benennung	Abbildung	Details
Dreiphasiger Wechselstrommotor		Ideal für einen geregelten Betrieb mit Frequenzumrichter. Versorgungsspannung: 230 / 400 VAC
Überdruckventil		Passives Membranventil zum Schutz der Pumpe vor Druckspitzen am Ausgang. Der gewünschte Druck kann über eine Spindel-Feder-Kombination eingestellt werden.
Andere Membranmaterialien		Folgendes Zusatzmaterial ist verfügbar: EPDM

NSF National Sanitary Foundation
Durch die Zertifizierung wird bescheinigt, dass alle mit .51 bezeichneten Pumpen für den Einsatz im Lebensmittelbereich geeignet sind.

ACCESSORIES

Benennung	Abbildung	Part No.	Details
Klemmverschraubung		176189	Anschluss für flexible Schläuche, geeignet für höhere Drücke. Verbindung: DN16/22 Material: PP O-Ring: FKM
Ersatzteil-Kit “klein”	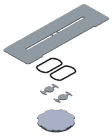	KP:177998 KT: 177999	Enthält folgende Elastomer Bauteile: 1 Stück Membrane 2 Stück Ankerventile 2 Stück O-Ringe 1 Stück Schwingmembrane
Ersatzteil-Kit “gross”	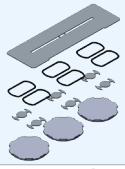	KP:178000 KT: 178001	Enthält folgende Elastomer Bauteile: 3 Stück Membranen 6 Stück Ankerventile 6 Stück O-Ringe 1 Stück Schwingmembrane
Ersatzteil-Kit “gross” EPDM	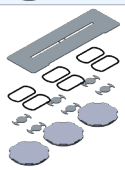	345890	Enthält folgende Elastomer Bauteile: 3 Stück Membranen 6 Stück Ankerventile 6 Stück O-Ringe 1 Stück Schwingmembrane

Die Leistungswerte für die in diesem Datenblatt dargestellten Serienmodelle wurden unter Testbedingungen ermittelt. Die tatsächlichen Leistungswerte können hiervon abweichen und sind insbesondere abhängig von den Nutzungsbedingungen und somit von der konkreten Anwendung, den Parametern der beteiligten Komponenten im System des Nutzers sowie von ggf. durchgeführten technischen Änderungen und Modifikationen, die von der Standardkonfiguration oder vom Auslieferungszustand abweichen.

Sollten auf Grundlage von Serienmodellen kundenindividuelle Ausführungen erstellt worden sein, so können für diese andere technische Leistungsdaten gelten.
Vor der Inbetriebnahme ist die zugehörige Bedienungsanleitung und/oder Montageanleitung zu lesen und deren Sicherheitshinweise zu beachten.
KNF behält sich das Recht vor, am Produkt und der zugehörigen Dokumentation Änderungen durchzuführen, ohne vorherige Information der Kunden.

www.knf.com

Technische Änderungen vorbehalten. KNF 01/2024. www.knf.com