N 012 SERIE | TEMPARATURBESTÄNDIGE UND BEHEIZTE GASFÖRDERPUMPEN

N 012 ST.16 E

VORTEILE

- Temperaturbeständig (.16) oder elektrisch beheizt mit thermostatischer Temperaturbegrenzung (.11) für bis zu 240 °C heiße Prozessgase
- Hohe chemische Resistenz
- Homogene Temperaturverteilung im gesamten Pumpenkopf
- Keine Kondensation des Gases im Pumpenkopf

TYPISCHE EINSATZGEBIETE

- Umweltmesstechnik – besonders bei der Abgasmessung von Automobilen
- Analysetechnik
- Forschung

Für weitere Informationen besuchen Sie bitte unsere Website www.knf.com

LEISTUNGSDATEN			
Serienmodell	**N 012**		
Materialausführung	**AT.16 E**	**ST.16 E**	**ST.11 E**
Pumpenkopf	Aluminium	Edelstahl	
Membrane	PTFE		
Ventile	PTFE		
Förderrate bei atm. Druck (l/min)	10,5		
Endvakuum (mbar abs.)	240		
Max. Betriebsüberdruck (bar rel.)	1,5		
Zulässige Umgebungstemperatur (°C)	+5 ... +40		
Zulässige Medientemperatur (°C)	+5 ... +240		
Gewicht (kg)	3,4	4,0	
ELEKTRISCHE DATEN			
Spannung (V)	230		
Motor	Kondensatormotor		
Schutzart Motor	IP 54		
Frequenz (Hz)	50		
Leistung P_1 (W)	80		
I_{max} (A)	0,40		

N 012 AT.16 E | ST.16 E

LEISTUNGSDATEN

Serienmodell	Förderrate bei atm. Druck (l/min)[1]	Max. Betriebs-überdruck (bar rel.)	Endvakuum (mbar abs.)
N 012 AT.16 E	10,5	1,5	240
N 012 ST.16 E	10,5	1,5	240

[1] Förderrate ermittelt bei 20 °C, 1000 mbar abs. (Druckbereich 0 bis 1000 mbar abs. in Anlehnung an ISO 21360/ISO 8778)

N 012 _T.16 E

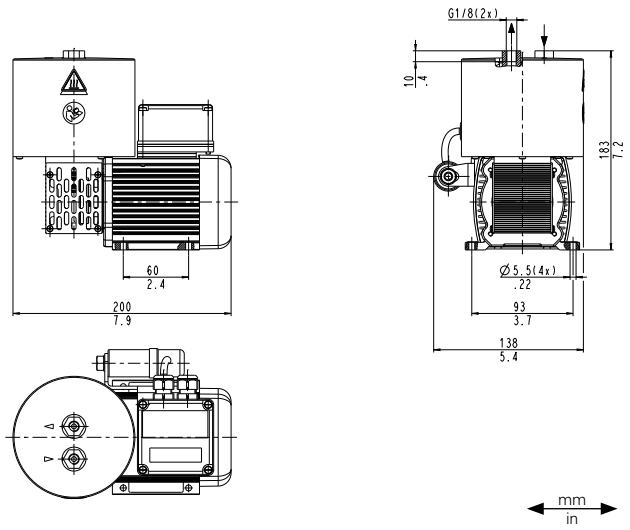

N 012 _T.16 E

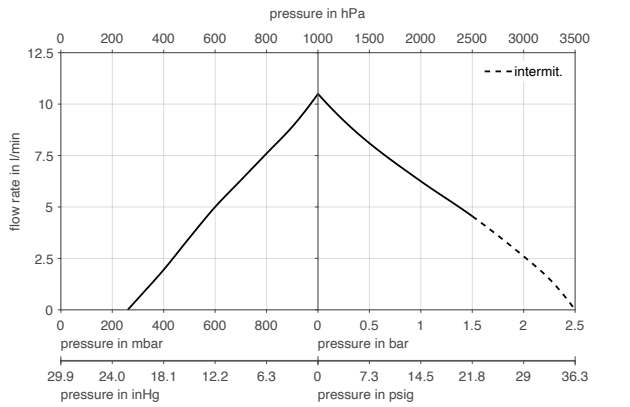

N 012 ST.11 E

LEISTUNGSDATEN

Serienmodell	Förderrate bei atm. Druck (l/min)[1]	Max. Betriebs-überdruck (bar rel.)	Endvakuum (mbar abs.)
N 012 ST.11 E	10,5	1,5	240

[1] Förderrate ermittelt bei 20 °C, 1000 mbar abs. (Druckbereich 0 bis 1000 mbar abs. in Anlehnung an ISO 21360/ISO 8778)

HEIZUNG DER N 012 ST.11 E

Schutzart	IP 20
Spannung/Frequenz (V/Hz)	230/50
Leistung P_1 (W)	140
I_{max} (A)	0,60
Heiztemperatur (°C)	240

N 012 ST.11 E

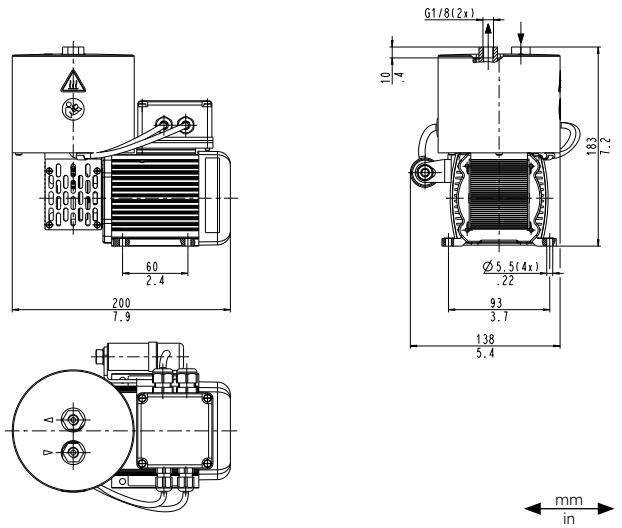

N 012 ST.11 E

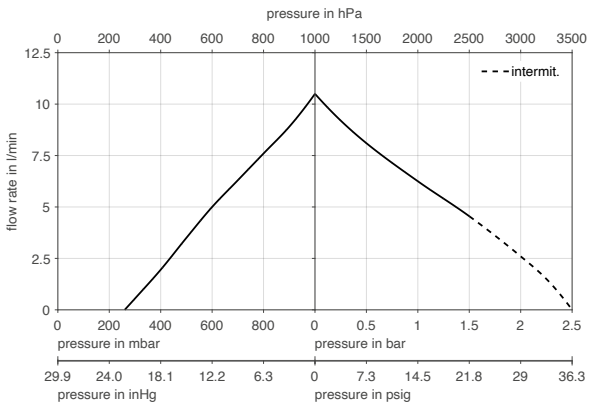

OPTIONEN

Benennung	Abbildung	Details
Pumpengehäuse gedreht		Das Pumpengehäuse kann werkseitig um 180° gedreht werden. Anfallendes Kondensat läuft aus dem Pumpenkopf, wodurch die Funktion der Pumpe bei hohen Kondensatanteilen verbessert wird.
Individuelle Kopfanschlüsse		Die Höhe des abgesetzten Pumpenkopfes kann auf Projektbasis an das Kundensystem angepasst werden. Optional sind Gewindeanschlüsse in NPT1/8 sowie verschiedene Anschlussstücke.
Ausführung mit Flansch		Diese Konfiguration ist für den Anbau an einen beheizten Analyseschrank konzipiert. Die Pumpe wird mit einem Flansch außen am Schrankgehäuße montiert. Der Pumpenkopf ragt in den heißen Bereich hinein. Der Bereich zwischen Pumpenkopf und Kompressorgehäuse kann isoliert werden.
Bürstenloser Gleichstrommotor		Für den Einsatz der Pumpe bei Gasen mit hoher Sauerstoffkonzentration können die medienberührenden Teile mittels zertifiziertem Prozess gereinigt werden.
Beheizte Variante (.11)		Der Pumpenkopf wird mittels Heizpatrone und Thermostat auf ca. 240 °C vorgeheizt.
ATEX[2]/IECEx[3]		Pumpen für explosionsgeschützte Bereiche sind auf Anfrage mit folgenden Zertifikaten erhältlich: ATEX, IECEx, KOSHA, PESO, NEPSI.

[2]ATEX gilt nur innerhalb EU. | [3]IECEx gilt nur außerhalb EU. Der Betrieb dieser Pumpe ist in der EU nicht erlaubt! Pumpe entspricht nicht den EU-Richtlinien.

ZUBEHÖR

Benennung	Abbildung	Bestell-Nr.
Druckscheibenschlüssel	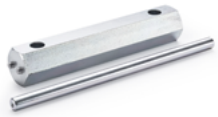	018812

ERSATZTEILE

Benennung	Abbildung	Bestell-Nr.	Details
Ersatzteil-Set N 012 AT/ST		032523	Dieses Ersatzteilset besteht aus: 1x Wellmembrane, 2x Ventilplatte, 2x O-Ringe, 28x Tellerfeder. Dieses Set ist für eine Pumpen-instandhaltung erforderlich.

Die Leistungswerte für die in diesem Datenblatt dargestellten Serienmodelle wurden unter Testbedingungen ermittelt. Die tatsächlichen Leistungswerte können hiervon abweichen und sind insbesondere abhängig von den Nutzungsbedingungen und somit von der konkreten Anwendung, den Parametern der beteiligten Komponenten im System des Nutzers sowie von ggf. durchgeführten technischen Änderungen und Modifikationen, die von der Standardkonfiguration oder vom Auslieferungszustand abweichen.

Sollten auf Grundlage von Serienmodellen kundenindividuelle Ausführungen erstellt worden sein, so können für diese andere technische Leistungsdaten gelten.
Vor der Inbetriebnahme ist die zugehörige Bedienungsanleitung und/oder Montageanleitung zu lesen und deren Sicherheitshinweise zu beachten.
KNF behält sich das Recht vor, am Produkt und der zugehörigen Dokumentation Änderungen durchzuführen, ohne vorherige Information der Kunden.

www.knf.com

Technische Änderung vorbehalten. KNF 03/2024. www.knf.com