N 922 FT SERIE – 50 HZ VERSION
CHEMIEFESTE GASFÖRDERPUMPEN

N 922 FTE

N 922 FT.29 E – Förderrate einstellbar über ein integriertes Bypass-Ventil

VORTEILE

- Hohe chemische Resistenz
- Robuste Bauweise
- Servicefreundlichkeit aufgrund weniger und kostengünstiger Verschleißteile
- Komplikationsfreie Wartung selbst im eingebauten Zustand
- Langlebig auch bei schwierigen Einsatzbedingungen

TYPISCHE EINSATZGEBIETE

- Umweltmesstechnik – besonders in der stationären Emissionsmesstechnik
- Prozessindustrie
- Chemische Industrie

Für weitere Informationen besuchen Sie bitte unsere Website www.knf.com

KNF Baukastensystem
flexibel • passgenau • wirtschaftlich

LEISTUNGSDATEN				
Serienmodell	**N 922 8L**		**N 922 16L**	
Materialausführung	**FTE**	**FT.29 E**	**FTE**	**FT.29 E**
Pumpenkopf	Modifiziertes PTFE			
Membrane	PTFE-beschichtet			
Ventile	FFPM			
Förderrate bei atm. Druck (l/min)	7,5 ± 10 %	3,0–7,5 ± 10 %	16,0 ± 10 %	10,0–16,0 ± 10 %
Endvakuum (mbar abs.)	350		200	
Max. Betriebsüberdruck (bar rel.)	1,5		2,0	
Zulässige Umgebungstemperatur (°C)	+5 ... +60 – 0 wenn nicht betauend (frostfrei)			
Zulässige Medientemperatur (°C)	+5 ... +60			
Gewicht (kg)	7,5			
ELEKTRISCHE DATEN				
Spannung (V) Kondensatormotor	230 | 100		230 | 100	
Schutzart Motor	IP 54			
Schutzart Pumpe	IP 54			
Frequenz (Hz)	50			
Leistung P_1 (W) Kondensatormotor	100 | 100		120 | 120	
I_{max} (A) Kondensatormotor	0,5 | 1,1		0,6 | 1,3	

N 922 FTE 8L – 50 HZ VERSION

LEISTUNGSDATEN

Serienmodell	Förderrate bei atm. Druck (l/min)	Max. Betriebs-überdruck (bar rel.)	Endvakuum (mbar abs.)
N 922 FTE 8L	7,5 ± 10 %	1,5	350

Förderrate ermittelt bei 20 °C, 1013 mbar abs.
(Druckbereich 0 bis 1013 mbar abs. in Anlehnung an ISO 21360-1/2)

N 922 FTE 8L

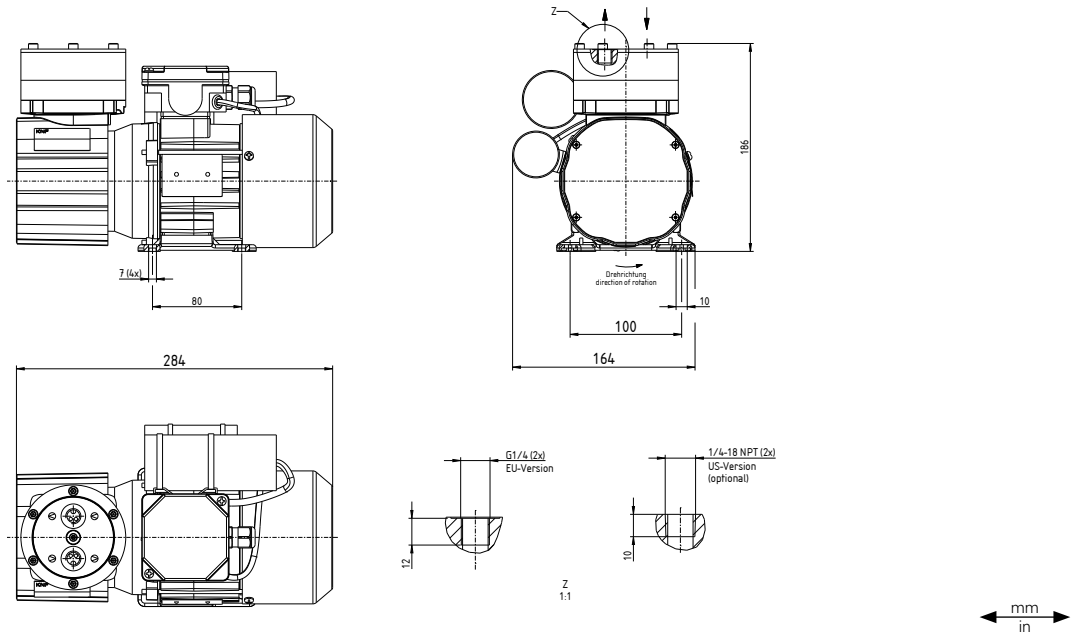

N 922 FTE 8L

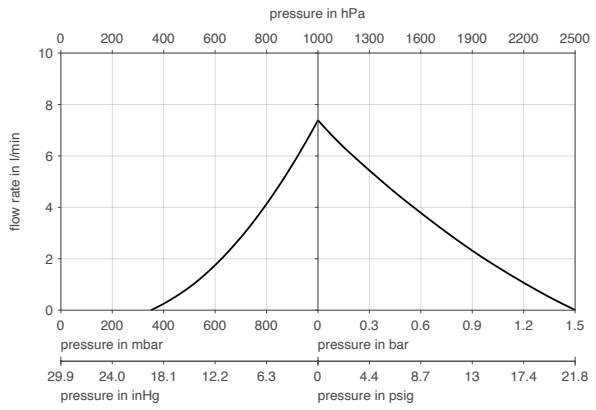

Förderrate ermittelt bei 20°C, 1013 mbar abs.
(Druckbereich 0 bis 1013 mbar abs. in Anlehnung an ISO 21360-1/2)

N 922 FTE 8L | AUFPUMPZEIT FÜR 20-LITER-BEHÄLTER

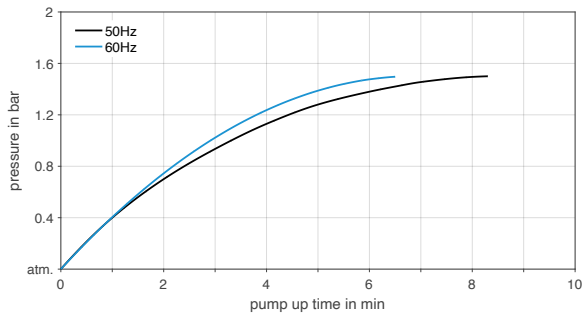

N 922 FTE 8L | AUSPUMPZEIT FÜR 20-LITER-BEHÄLTER

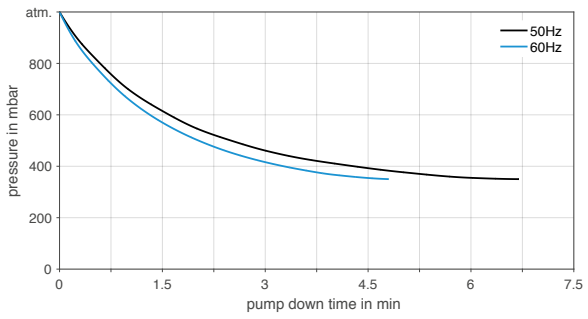

N 922 FT.29 E 8L – 50 HZ VERSION

LEISTUNGSDATEN

Serienmodell	Förderrate bei atm. Druck (l/min)	Max. Betriebs-überdruck (bar rel.)	Endvakuum (mbar abs.)
N 922 FT.29 E 8 L	3,0–7,5 ± 10 %	1,5	350

Förderrate ermittelt bei 20 °C, 1013 mbar abs.
(Druckbereich 0 bis 1013 mbar abs. in Anlehnung an ISO 21360-1/2)

N 922 FT.29 E 8L

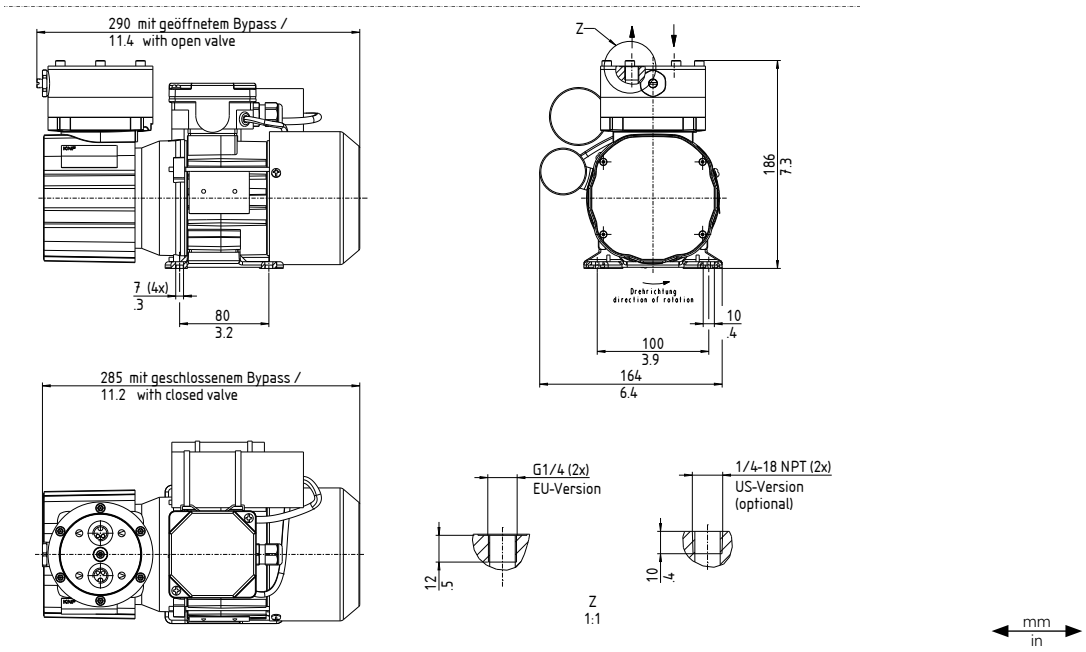

N 922 FT.29 E 8L

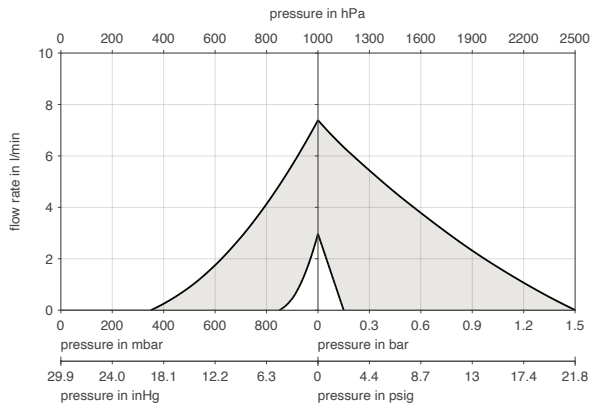

Förderrate ermittelt bei 20°C, 1013 mbar abs.
(Druckbereich 0 bis 1013 mbar abs. in Anlehnung an ISO 21360-1/2)

N 922 FT.29 E 8L | AUFPUMPZEIT FÜR 20-LITER-BEHÄLTER

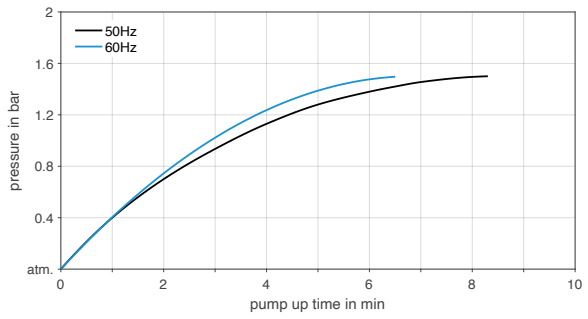

N 922 FT.29 E 8L | AUSPUMPZEIT FÜR 20-LITER-BEHÄLTER

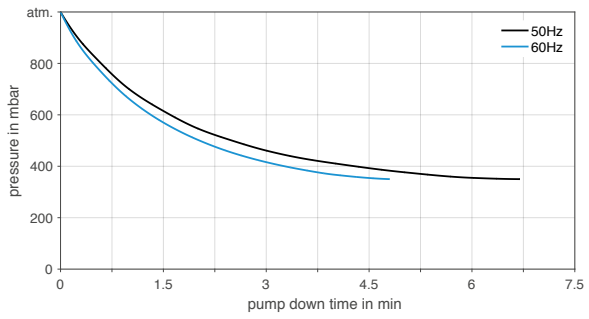

N 922 FTE 16L – 50 HZ VERSION

LEISTUNGSDATEN

Serienmodell	Förderrate bei atm. Druck (l/min)	Max. Betriebs-überdruck (bar rel.)	Endvakuum (mbar abs.)
N 922 FTE 16L	16,0 ± 10 %	2,0	200

Förderrate ermittelt bei 20 °C, 1013 mbar abs.
(Druckbereich 0 bis 1013 mbar abs. in Anlehnung an ISO 21360-1/2)

N 922 FTE 16L

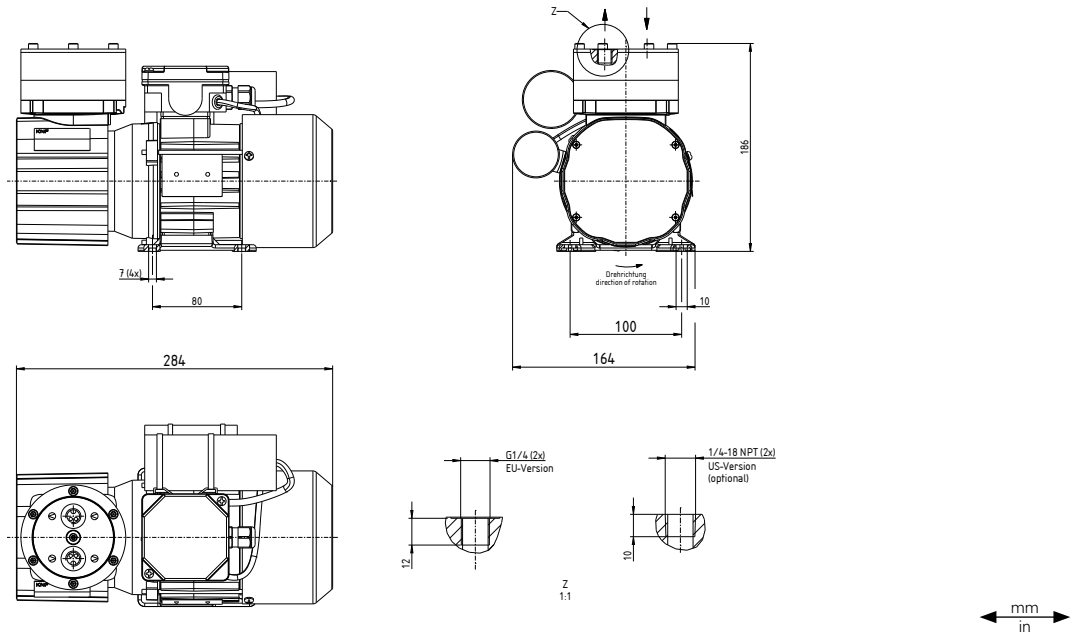

N 922 FTE 16L

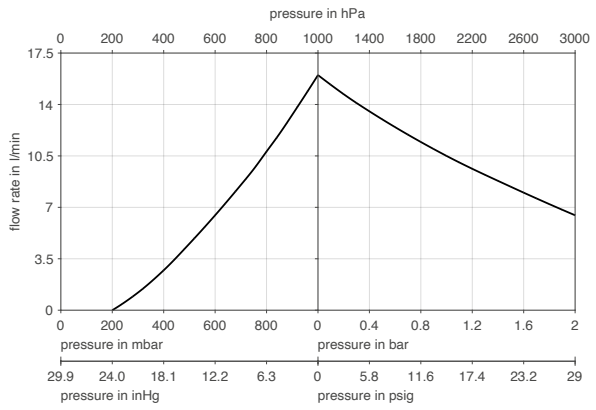

Förderrate ermittelt bei 20°C, 1013 mbar abs.
(Druckbereich 0 bis 1013 mbar abs. in Anlehnung an ISO 21360-1/2)

N 922 FTE 16L | AUFPUMPZEIT FÜR 20-LITER-BEHÄLTER

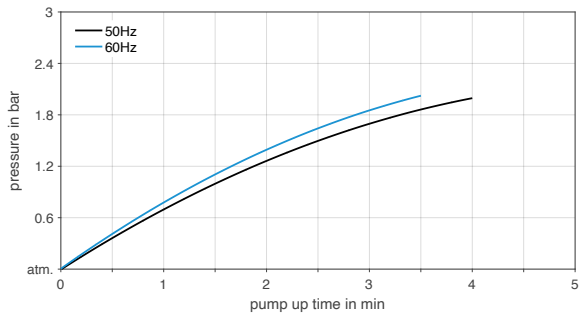

N 922 FTE 16L | AUSPUMPZEIT FÜR 20-LITER-BEHÄLTER

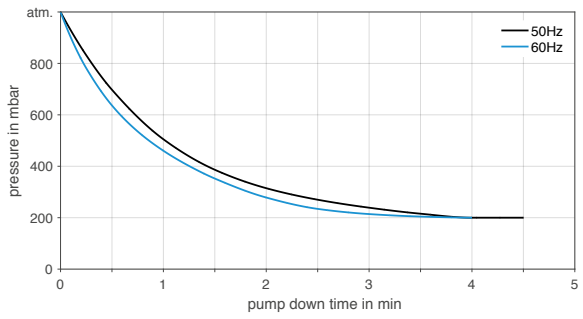

N 922 FT.29 E 16L – 50 HZ VERSION

LEISTUNGSDATEN

Serienmodell	Förderrate bei atm. Druck (l/min)	Max. Betriebs-überdruck (bar rel.)	Endvakuum (mbar abs.)
N 922 FT.29 E 16L	10,0–16,0 ± 10 %	2,0	200

Förderrate ermittelt bei 20 °C, 1013 mbar abs.
(Druckbereich 0 bis 1013 mbar abs. in Anlehnung an ISO 21360-1/2)

N 922 FT.29 E 16L

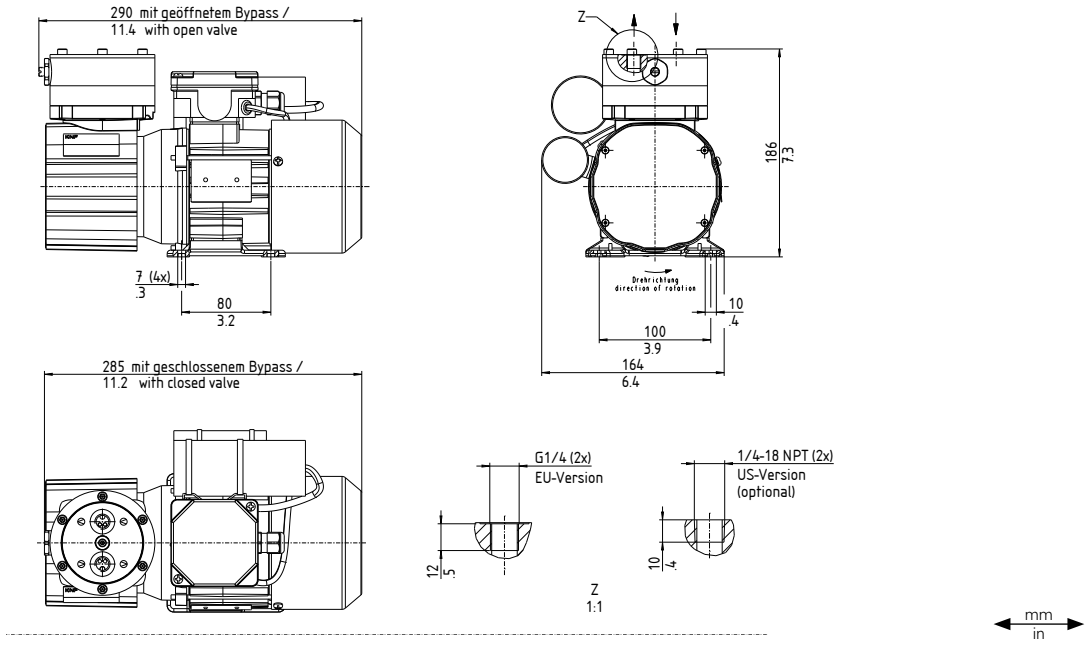

N 922 FT.29 E 16L

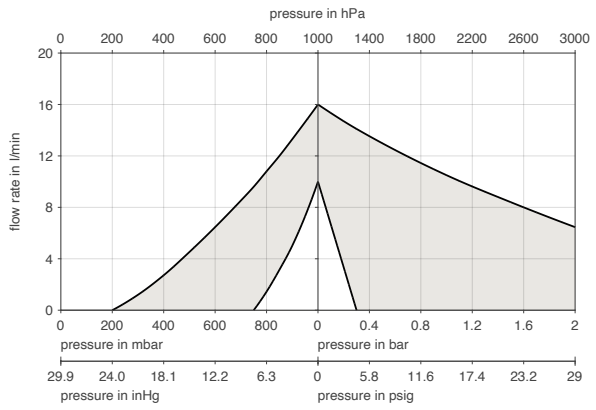

Förderrate ermittelt bei 20°C, 1013 mbar abs.
(Druckbereich 0 bis 1013 mbar abs. in Anlehnung an ISO 21360-1/2)

N 922 FT.29 E 16L | AUFPUMPZEIT FÜR 20-LITER-BEHÄLTER

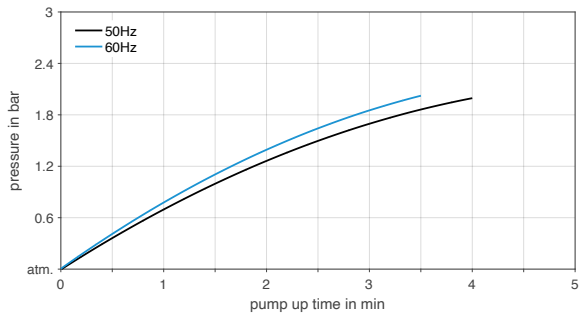

N 922 FT.29 E 16L | AUSPUMPZEIT FÜR 20-LITER-BEHÄLTER

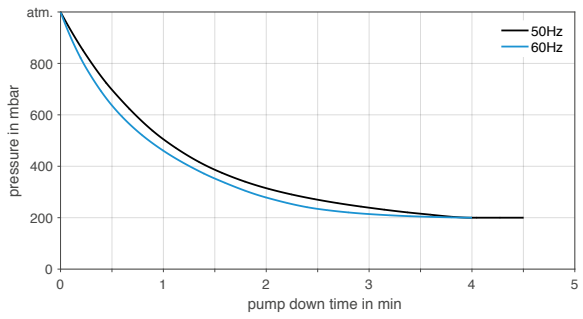

OPTIONEN

Benennung	Abbildung	Details
Mechanische Anpassung der Pumpenleistung		Für den Einsatz bei Vordrücken sowie der genauen Anpassung an das Kundensystem kann die Pumpenleistung werkseitig justiert werden.
Pumpengehäuse in 90° Schritten drehbar	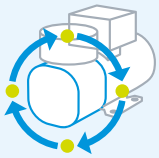	Werkseitig können die Pumpen mit in 90° Schritten gedrehtem Pumpengehäuse montiert werden. Dies kann auch nachträglich durch den Kunden erfolgen.
Pumpe mit Montagewinkel		Der Montagewinkel kann werkseitig vormontiert werden.
Gereinigte medienberührende Teile	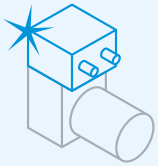	Für den Einsatz der Pumpe bei Gasen mit hoher Sauerstoffkonzentration können die medienberührenden Teile mittels zertifiziertem Prozess gereinigt werden.

ZUBEHÖR

Benennung	Abbildung	Bestell-Nr.	Details
Schlauchverschraubung für Schlauch ID 6, PVDF		303623	G 1/4
Montageset Schwingmetalle		313180	
Montageset Schwingmetalle & Befestigungswinkel		313181	

ERSATZTEILE

Benennung	Abbildung	Bestell-Nr.	Details
Ersatzteil-Set N 922 FTE		313515	Dieses Ersatzteilset besteht aus: 1x Membrane, 2x Ventilplatte/ Dichtung. Dieses Set ist für eine Pumpen-instandhaltung erforderlich.
Ersatzteil-Set N 922 FT.29 E		313516	Dieses Ersatzteilset besteht aus: 1x Membrane, 2x Ventilplatte/ Dichtung, 1x O-Ring. Dieses Set ist für eine Pumpen-instandhaltung erforderlich.
Einstellventil (nur für .29-Ausführungen)		309629	

Die Leistungswerte für die in diesem Datenblatt dargestellten Serienmodelle wurden unter Testbedingungen ermittelt. Die tatsächlichen Leistungswerte können hiervon abweichen und sind insbesondere abhängig von den Nutzungsbedingungen und somit von der konkreten Anwendung, den Parametern der beteiligten Komponenten im System des Nutzers sowie von ggf. durchgeführten technischen Änderungen und Modifikationen, die von der Standardkonfiguration oder vom Auslieferungszustand abweichen.

Sollten auf Grundlage von Serienmodellen kundenindividuelle Ausführungen erstellt worden sein, so können für diese andere technische Leistungsdaten gelten.
Vor der Inbetriebnahme ist die zugehörige Bedienungsanleitung und/oder Montageanleitung zu lesen und deren Sicherheitshinweise zu beachten.
KNF behält sich das Recht vor, am Produkt und der zugehörigen Dokumentation Änderungen durchzuführen, ohne vorherige Information der Kunden.

www.knf.com

Technische Änderung vorbehalten. KNF 03/2024. www.knf.com