# N 922 FT SERIE – 60 HZ VERSION
# CHEMIEFESTE GASFÖRDERPUMPEN

N 922 FTE

N 922 FT.29 E – Förderrate einstellbar über ein integriertes Bypass-Ventil

## VORTEILE

- Hohe chemische Resistenz
- Robuste Bauweise
- Servicefreundlichkeit aufgrund weniger und kostengünstiger Verschleißteile
- Komplikationsfreie Wartung selbst im eingebauten Zustand
- Langlebig auch bei schwierigen Einsatzbedingungen

## TYPISCHE EINSATZGEBIETE

- Umweltmesstechnik – besonders in der stationären Emissionsmesstechnik
- Prozessindustrie
- Chemische Industrie

Für weitere Informationen besuchen Sie bitte unsere Website www.knf.com

KNF Baukastensystem
flexibel • passgenau • wirtschaftlich

| LEISTUNGSDATEN | | | | |
|---|---|---|---|---|
| **Serienmodell** | **N 922 8L** | | **N 922 16L** | |
| **Materialausführung** | **FTE** | **FT.29 E** | **FTE** | **FT.29 E** |
| Pumpenkopf | Modifiziertes PTFE | | | |
| Membrane | PTFE-beschichtet | | | |
| Ventile | FFPM | | | |
| Förderrate bei atm. Druck (l/min) | 9,0 ± 10 % | 4,0–9,0 ± 10 % | 18,0 ± 10 % | 12,0–18,0 ± 10 % |
| Endvakuum (mbar abs.) | 350 | | 200 | |
| Max. Betriebsüberdruck (bar rel.) | 1,5 | | 2,0 | |
| Zulässige Umgebungstemperatur (°C) | +5 ... +60 – 0 wenn nicht betauend (frostfrei) | | | |
| Zulässige Medientemperatur (°C) | 0 ... +60 | | | |
| Gewicht (kg) | 7,3 | | | |
| **ELEKTRISCHE DATEN** | | | | |
| Spannung (V) Kondensatormotor | 115 \| 100 \| 220 | | 115 \| 100 \| 220 | |
| Schutzart Motor | IP 54 | | | |
| Schutzart Pumpe | IP 54 | | | |
| Frequenz (Hz) | 60 | | | |
| Leistung $P_1$ (W) Kondensatormotor | 120 \| 100 \| 120 | | 140 \| 120 \| 170 | |
| $I_{max}$ (A) Kondensatormotor | 1,1 \| 1,1 \| 0,9 | | 1,3 \| 1,3 \| 0,9 | |

# N 922 FTE 8L – 60 HZ VERSION

## LEISTUNGSDATEN

| Serienmodell | Förderrate bei atm. Druck (l/min) | Max. Betriebs-überdruck (bar rel.) | Endvakuum (mbar abs.) |
|---|---|---|---|
| N 922 FTE 8L | 9,0 ± 10 % | 1,5 | 350 |

Förderrate ermittelt bei 20 °C, 1013 mbar abs.
(Druckbereich 0 bis 1013 mbar abs. in Anlehnung an ISO 21360-1/2)

## N 922 FTE 8L

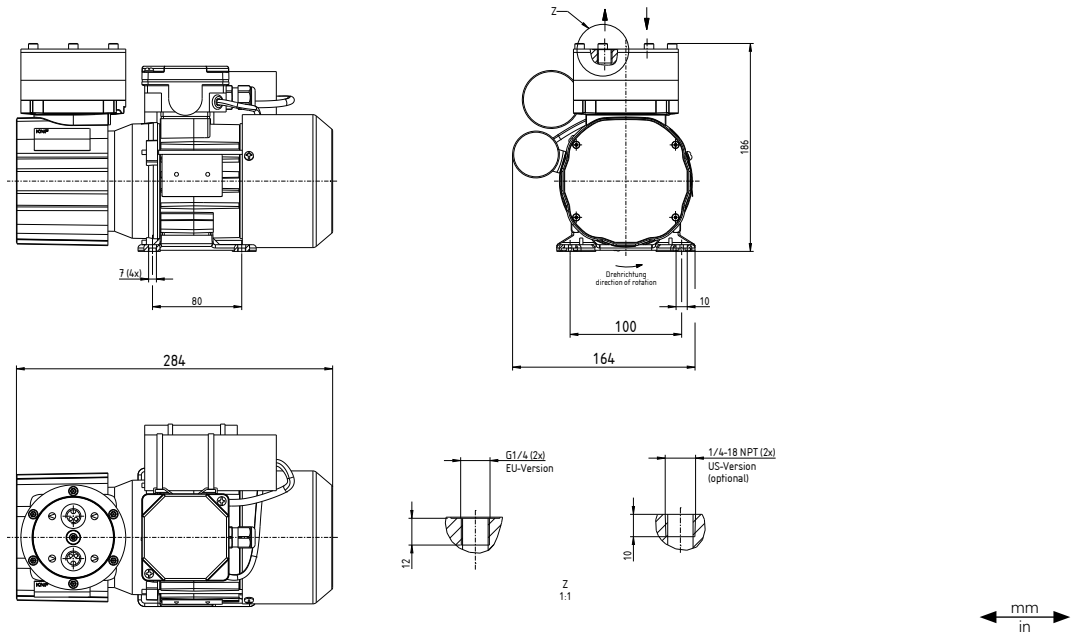


## N 922 FTE 8L

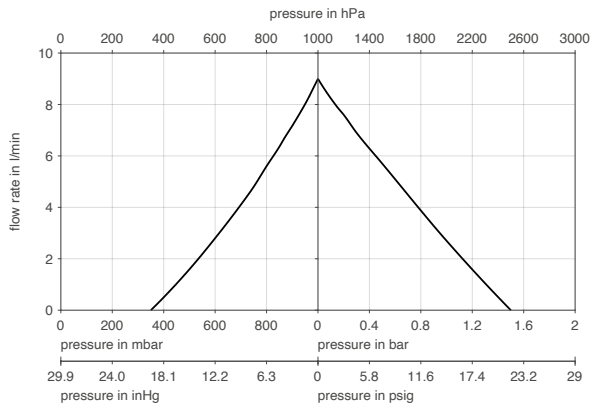


Förderrate ermittelt bei 20°C, 1013 mbar abs.
(Druckbereich 0 bis 1013 mbar abs. in Anlehnung an ISO 21360-1/2)

## N 922 FTE 8L | AUFPUMPZEIT FÜR 20-LITER-BEHÄLTER

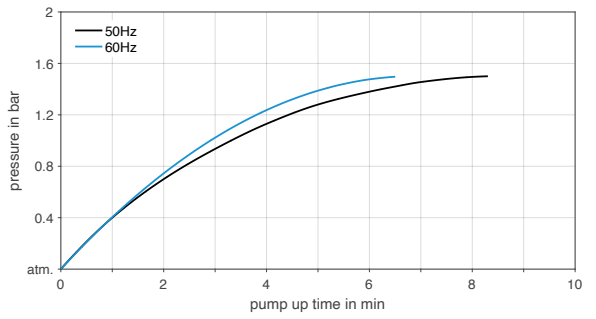


## N 922 FTE 8L | AUSPUMPZEIT FÜR 20-LITER-BEHÄLTER

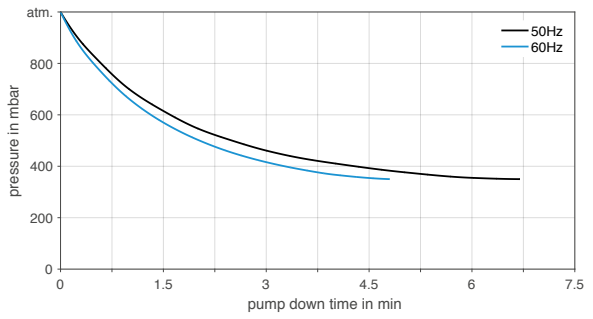

# N 922 FT.29 E 8L – 60 HZ VERSION

## LEISTUNGSDATEN

| Serienmodell | Förderrate bei atm. Druck (l/min) | Max. Betriebs-überdruck (bar rel.) | Endvakuum (mbar abs.) |
|---|---|---|---|
| N 922 FT.29 E 8L | 4,0–9,0 ± 10 % | 1,5 | 350 |

Förderrate ermittelt bei 20 °C, 1013 mbar abs.
(Druckbereich 0 bis 1013 mbar abs. in Anlehnung an ISO 21360-1/2)

## N 922 FT.29 E 8L

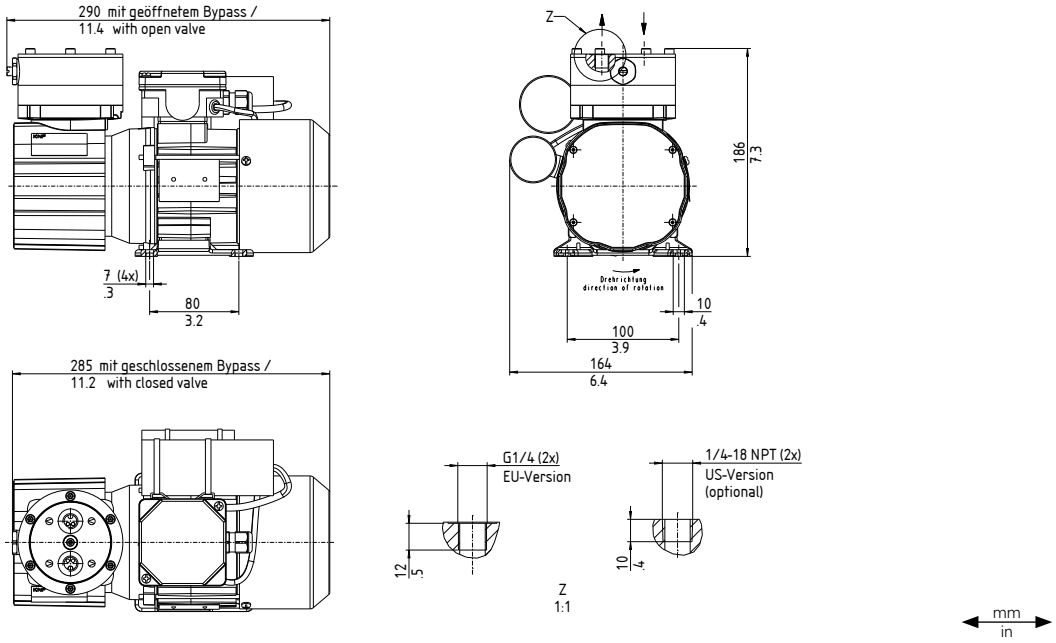


## N 922 FT.29 E 8L

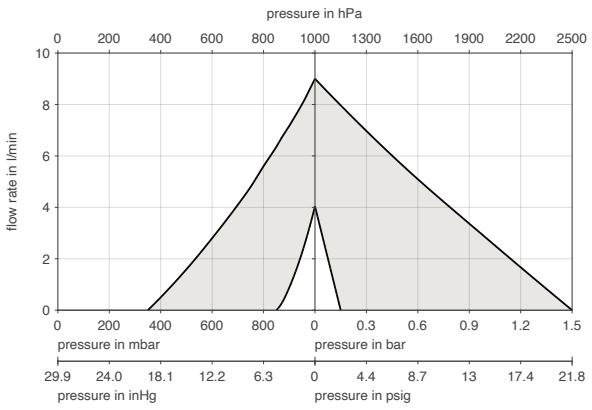


Förderrate ermittelt bei 20°C, 1013 mbar abs.
(Druckbereich 0 bis 1013 mbar abs. in Anlehnung an ISO 21360-1/2)

## N 922 FT.29 E 8L | AUFPUMPZEIT FÜR 20-LITER-BEHÄLTER

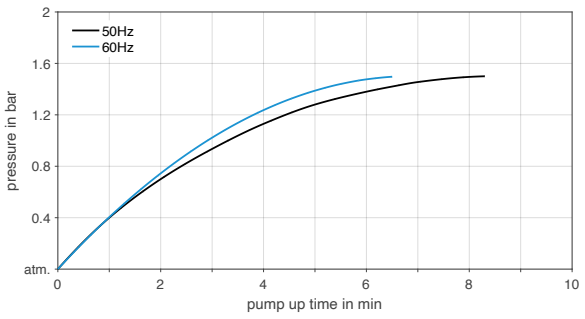


## N 922 FT.29 E 8L | AUSPUMPZEIT FÜR 20-LITER-BEHÄLTER

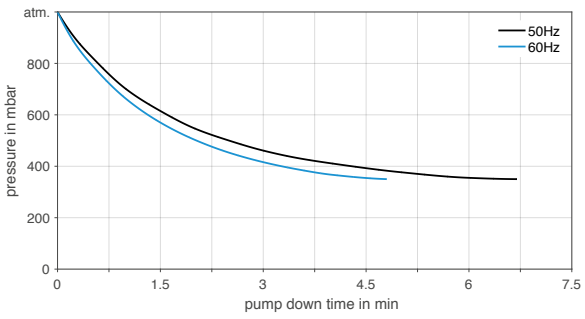

# N 922 FTE 16L – 60 HZ VERSION

## LEISTUNGSDATEN

| Serienmodell | Förderrate bei atm. Druck (l/min) | Max. Betriebs-überdruck (bar rel.) | Endvakuum (mbar abs.) |
|---|---|---|---|
| N 922 FTE 16L | 18,0 ± 10 % | 2,0 | 200 |

Förderrate ermittelt bei 20 °C, 1013 mbar abs.
(Druckbereich 0 bis 1013 mbar abs. in Anlehnung an ISO 21360-1/2)

## N 922 FTE 16L

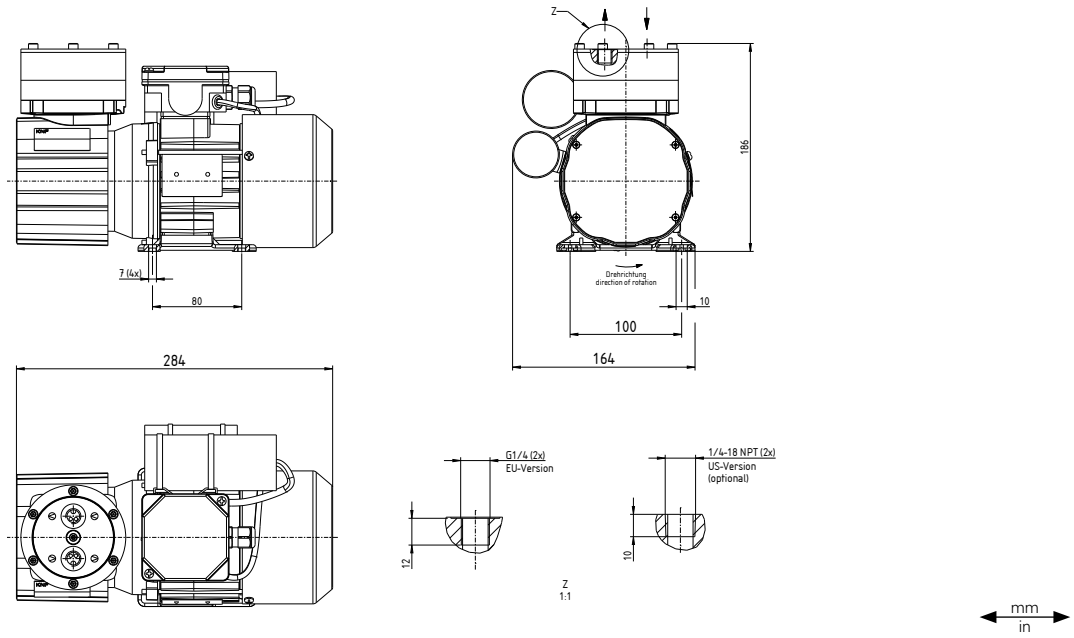


## N 922 FTE 16L

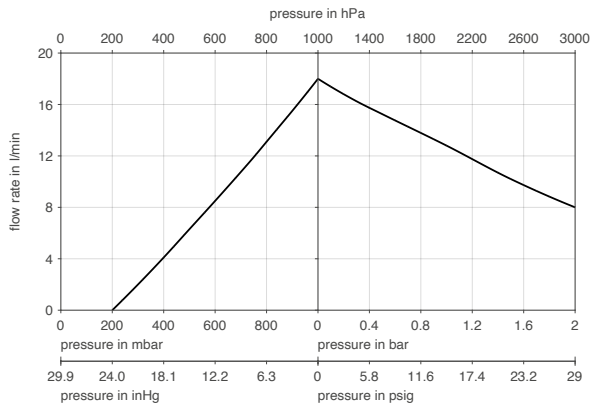


Förderrate ermittelt bei 20°C, 1013 mbar abs.
(Druckbereich 0 bis 1013 mbar abs. in Anlehnung an ISO 21360-1/2)

## N 922 FTE 16L | AUFPUMPZEIT FÜR 20-LITER-BEHÄLTER

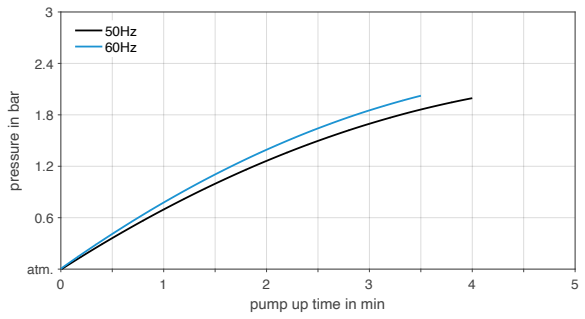


## N 922 FTE 16L | AUSPUMPZEIT FÜR 20-LITER-BEHÄLTER

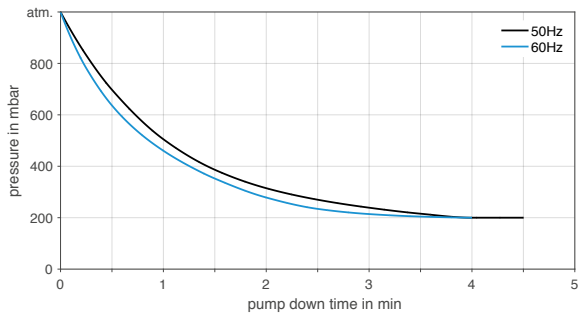

# N 922 FT.29 E 16L – 60 HZ VERSION

## LEISTUNGSDATEN

| Serienmodell | Förderrate bei atm. Druck (l/min) | Max. Betriebs-überdruck (bar rel.) | Endvakuum (mbar abs.) |
|---|---|---|---|
| N 922 FT.29 E 16L | 12,0–18,0 ± 10 % | 2,0 | 200 |

Förderrate ermittelt bei 20 °C, 1013 mbar abs.
(Druckbereich 0 bis 1013 mbar abs. in Anlehnung an ISO 21360-1/2)

## N 922 FT.29 E 16L

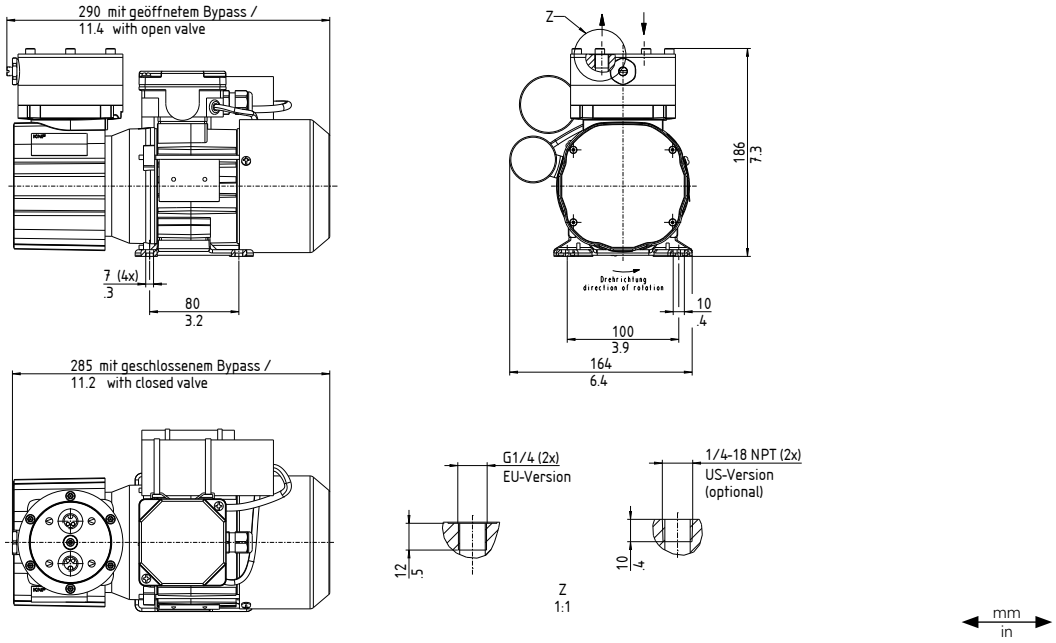


## N 922 FT.29 E 16L

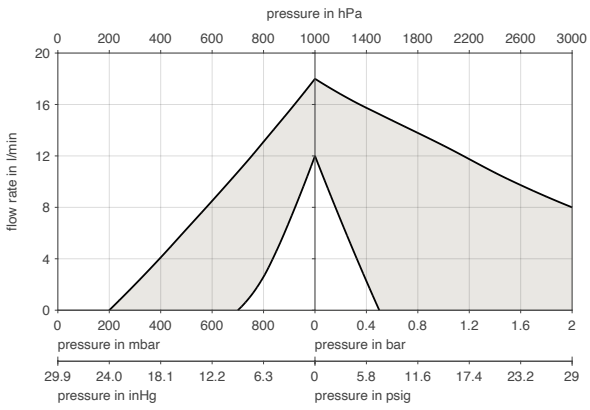


Förderrate ermittelt bei 20°C, 1013 mbar abs.
(Druckbereich 0 bis 1013 mbar abs. in Anlehnung an ISO 21360-1/2)

## N 922 FT.29 E 16L | AUFPUMPZEIT FÜR 20-LITER-BEHÄLTER

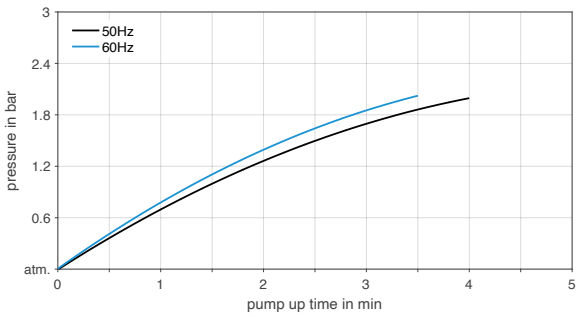


## N 922 FT.29 E 16L | AUSPUMPZEIT FÜR 20-LITER-BEHÄLTER

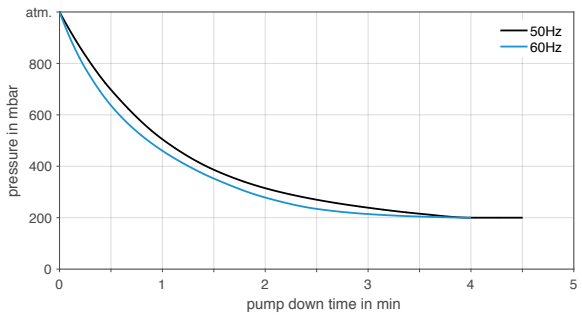

## OPTIONEN

| Benennung | Abbildung | Details |
|---|---|---|
| Mechanische Anpassung der Pumpenleistung | | Für den Einsatz bei Vordrücken sowie der genauen Anpassung an das Kundensystem kann die Pumpenleistung werkseitig justiert werden. |
| Pumpengehäuse in 90° Schritten drehbar | 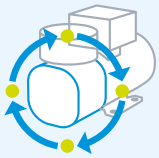 | Werkseitig können die Pumpen mit in 90° Schritten gedrehtem Pumpengehäuse montiert werden. Dies kann auch nachträglich durch den Kunden erfolgen. |
| Pumpe mit Montagewinkel | | Der Montagewinkel kann werkseitig vormontiert werden. |
| Gereinigte medienberührende Teile | 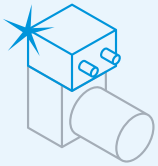 | Für den Einsatz der Pumpe bei Gasen mit hoher Sauerstoffkonzentration können die medienberührenden Teile mittels zertifiziertem Prozess gereinigt werden. |

## ZUBEHÖR

| Benennung | Abbildung | Bestell-Nr. | Details |
|---|---|---|---|
| Schlauchverschraubung für Schlauch ID 6, PVDF | | 303623 | G 1/4 |
| Montageset Schwingmetalle | | 313180 | |
| Montageset Schwingmetalle & Befestigungswinkel | | 313181 | |

## ERSATZTEILE

| Benennung | Abbildung | Bestell-Nr. | Details |
|---|---|---|---|
| Ersatzteil-Set N 922 FTE | | 313515 | Dieses Ersatzteilset besteht aus: 1x Membrane, 2x Ventilplatte/ Dichtung. Dieses Set ist für eine Pumpen-instandhaltung erforderlich. |
| Ersatzteil-Set N 922 FT.29 E | | 313516 | Dieses Ersatzteilset besteht aus: 1x Membrane, 2x Ventilplatte/ Dichtung, 1x O-Ring. Dieses Set ist für eine Pumpen-instandhaltung erforderlich. |
| Einstellventil (nur für .29-Ausführungen) | | 309629 | |

Die Leistungswerte für die in diesem Datenblatt dargestellten Serienmodelle wurden unter Testbedingungen ermittelt. Die tatsächlichen Leistungswerte können hiervon abweichen und sind insbesondere abhängig von den Nutzungsbedingungen und somit von der konkreten Anwendung, den Parametern der beteiligten Komponenten im System des Nutzers sowie von ggf. durchgeführten technischen Änderungen und Modifikationen, die von der Standardkonfiguration oder vom Auslieferungszustand abweichen.

Sollten auf Grundlage von Serienmodellen kundenindividuelle Ausführungen erstellt worden sein, so können für diese andere technische Leistungsdaten gelten.
Vor der Inbetriebnahme ist die zugehörige Bedienungsanleitung und/oder Montageanleitung zu lesen und deren Sicherheitshinweise zu beachten.
KNF behält sich das Recht vor, am Produkt und der zugehörigen Dokumentation Änderungen durchzuführen, ohne vorherige Information der Kunden.

**www.knf.com**

Technische Änderung vorbehalten. KNF 03/2024. www.knf.com