N 86.16 SERIE
TEMPERATURBESTÄNDIGE GASFÖRDERPUMPEN

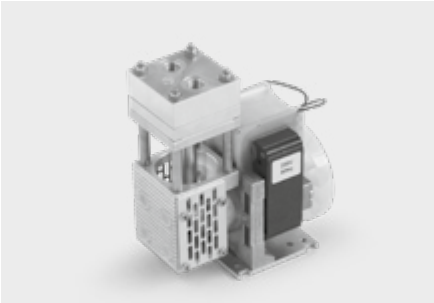

N 86 ST.16 E

VORTEILE

- Der temperaturbeständige Pumpenkopf ist für den Transfer von bis zu 240 °C heißen Prozessgasen ideal geeignet
- Hohe chemische Resistenz
- Kompakte Baugröße

TYPISCHE EINSATZGEBIETE

- Umweltmesstechnik – besonders bei der Abgasmessung von Automobilen
- Analysetechnik
- Forschung

Für weitere Informationen besuchen Sie bitte unsere Website www.knf.com

LEISTUNGSDATEN		
Serienmodell	**N 86**	
Materialausführung	**AT.16 E**	**ST.16 E**
Pumpenkopf	Aluminium	Edelstahl
Membrane	PTFE	
Ventile	PTFE	
Förderrate bei atm. Druck (l/min)	6,0	
Endvakuum (mbar abs.)	290	
Max. Betriebsüberdruck (bar rel.)	1,5	
Zulässige Umgebungstemperatur (°C)	+5 ... +40	
Zulässige Medientemperatur (°C)	+5 ... +240	
Gewicht (kg)	1,3	1,5
ELEKTRISCHE DATEN		
Spannung (V)	230	
Motor	Spaltpolmotor	
Schutzart Motor	IP 00	
Frequenz (Hz)	50	
Leistung P_1 (W)	60,0	
I_{max} (A)	0,70	

N 86 AT.16 E | N 86 ST.16 E

LEISTUNGSDATEN

Serienmodell	Förderrate bei atm. Druck (l/min)[1]	Max. Betriebs-überdruck (bar rel.)	Endvakuum (mbar abs.)
N 86 AT.16 E	6,0	1,5	290
N 86 ST.16 E	6,0	1,5	290

[1] Liter im Normzustand

N 86 AT.16 E | N 86 ST.16 E

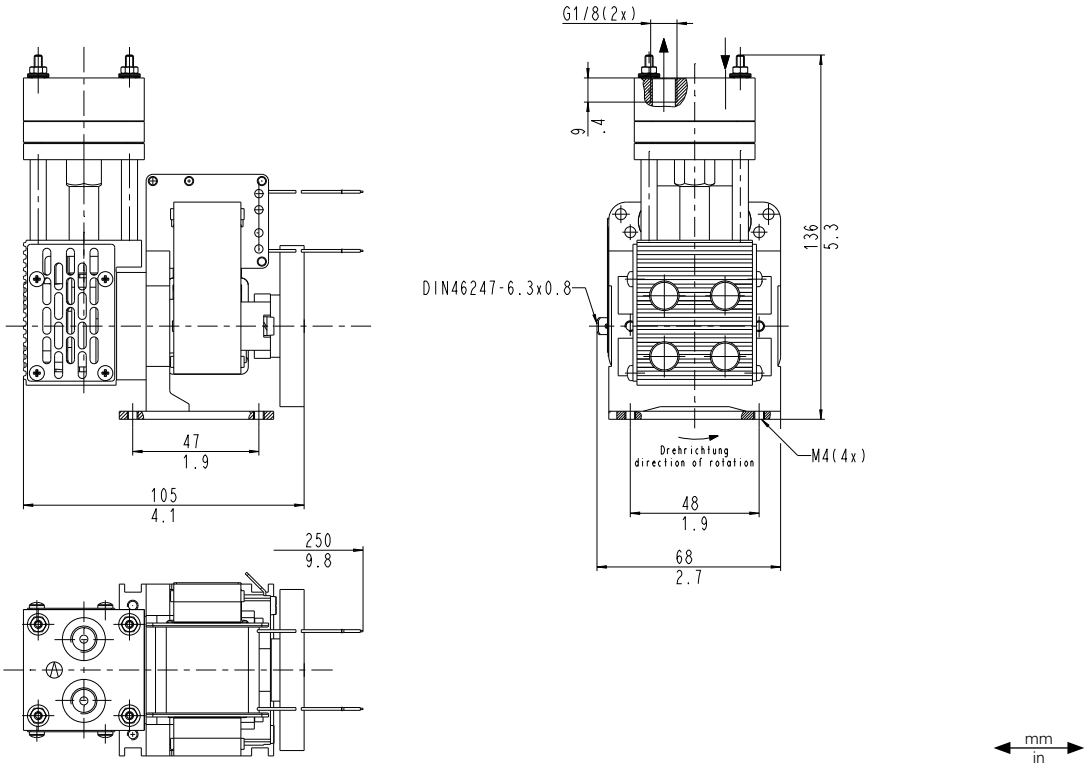

N 86 _T.16 E

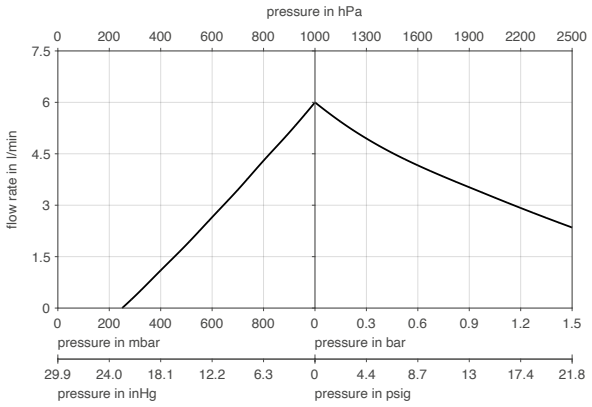

OPTIONEN

Benennung	Abbildung	Details
Pumpengehäuse gedreht	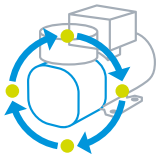	Das Pumpengehäuse kann werkseitig um 180° gedreht werden. Anfallendes Kondensat läuft aus dem Pumpenkopf, wodurch die Funktion der Pumpe bei hohen Kondensatanteilen verbessert wird.
Individuelle Kopfanschlüsse		Die Höhe des abgesetzten Pumpenkopfes kann auf Projektbasis an das Kundensystem angepasst werden. Optional sind Gewindeanschlüsse in NPT1/8 sowie verschiedene Anschlussstücke.
Ausführung mit Flansch		Diese Konfiguration ist für den Anbau an einen beheizten Analyseschrank konzipiert. Die Pumpe wird mit einem Flansch außen am Schrankgehäuße montiert. Der Pumpenkopf ragt in den heißen Bereich hinein. Der Bereich zwischen Pumpenkopf und Kompressorgehäuse kann isoliert werden.
Bürstenloser Gleichstrommotor		Optional sind regelbare bürstenlose Gleichstrommotoren erhältlich. Mit diesen kann die Pumpenleistung dynamisch an das Kundensystem angepasst so wie die Pumpenleistung passgenau kalibriert werden.
Beheizte Variante (.11)		Der Pumpenkopf wird mittels Heizpatrone und Thermostat auf ca. 240 °C vorgeheizt.

ZUBEHÖR

Benennung	Abbildung	Bestell-Nr.
Druckscheibenschlüssel		018812
Gegenhalter		055662

ERSATZTEILE

Benennung	Abbildung	Bestell-Nr.	Details
Ersatzteil-Set N 86 AT/ST.16		032522	Dieses Ersatzteilset besteht aus: 1x Membrane (2-fach), 1x Ventilplatte, 1x O-Ring. Dieses Set ist für eine Pumpen-instandhaltung erforderlich.

Die Leistungswerte für die in diesem Datenblatt dargestellten Serienmodelle wurden unter Testbedingungen ermittelt. Die tatsächlichen Leistungswerte können hiervon abweichen und sind insbesondere abhängig von den Nutzungsbedingungen und somit von der konkreten Anwendung, den Parametern der beteiligten Komponenten im System des Nutzers sowie von ggf. durchgeführten technischen Änderungen und Modifikationen, die von der Standardkonfiguration oder vom Auslieferungszustand abweichen.

Sollten auf Grundlage von Serienmodellen kundenindividuelle Ausführungen erstellt worden sein, so können für diese andere technische Leistungsdaten gelten.
Vor der Inbetriebnahme ist die zugehörige Bedienungsanleitung und/oder Montageanleitung zu lesen und deren Sicherheitshinweise zu beachten.
KNF behält sich das Recht vor, am Produkt und der zugehörigen Dokumentation Änderungen durchzuführen, ohne vorherige Information der Kunden.

www.knf.com

Technische Änderung vorbehalten. KNF 10/2023. www.knf.com