N 920 SERIE
VAKUUMPUMPEN



N 920 APE-W



N 920 APDC-B

VORTEILE

- Automatische Netzanpassung (weltweit)
- Schnelles Evakuieren der Messkammer durch hervorragendes Saugvermögen
- Stabiles Vakuum im Bereich der Übergabe zur Turbomolekularpumpe

TYPISCHE EINSATZGEBIETE

- Vorvakuumpumpe für Turbomolekularpumpen – u.a. zur Veredlung von Oberflächen
- Instrumentelle Analytik – besonders in der Spektroskopie
- Einsatz in Helium-Lecksuchgeräten

Für weitere Informationen besuchen Sie bitte unsere Website www.knf.com



LEISTUNGSDATEN		
Serienmodell	**N 920**	
Materialausführung	**APE-W**	**APDC-B**
Pumpenkopf	Aluminium	
Membrane	EPDM	
Ventilplatte	EPDM	
Förderrate bei atm. Druck (l/min)[1)]	21,0	
Endvakuum (mbar abs.)	< 1,5	
Max. Betriebsüberdruck (bar rel.)[2)]	0,5	
Zulässige Umgebungstemperatur (°C)	+10 ... +40	
Zulässige Medientemperatur (°C)	+5 ... +40	
Gewicht (kg)	10,0	8,5
ELEKTRISCHE DATEN		
Spannung (V)	100–240	24
Motor	Bürstenloser Gleichstrommotor mit AC-Stromversorgung	Bürstenloser Gleichstrommotor
Schutzart Motor	IP 20	IP 00
Frequenz (Hz)	50–60	-
Leistung P_1 (W)	120	100
I_{max} (A)	1,30	4,2 (Anlaufstrom kurzzeitig, 200 ms: 7 A)

[1)] Liter im Normzustand (basierend auf ISO 8788 und ISO 21360-1/2) (1000 hPa, 20°C); [2)] bar rel. bezogen auf 1000 hPa

N 920 APE-W

LEISTUNGSDATEN

Serienmodell	Förderrate bei atm. Druck (l/min)[1]	Max. Betriebsüberdruck (bar rel.)[2]	Endvakuum (mbar abs.)
N 920 APE-W	21,0	0,5	< 1,5

[1] Liter im Normzustand (basierend auf ISO 8788 und ISO 21360-1/2) (1000 hPa, 20°C); [2] bar rel. bezogen auf 1000 hPa

N 920 APE-W

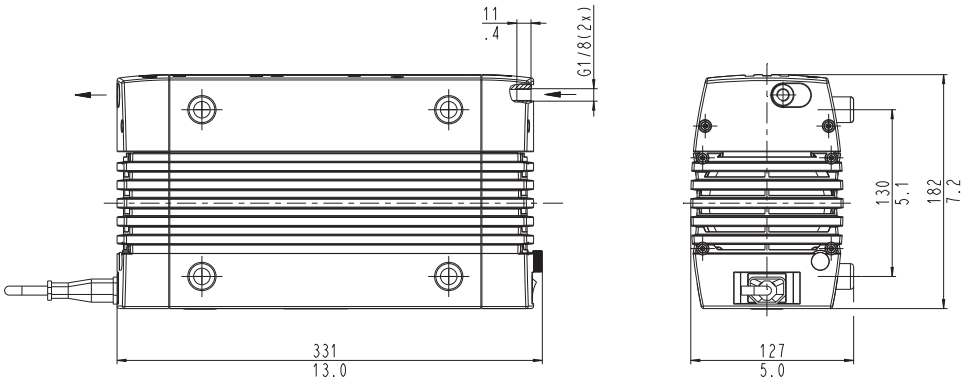

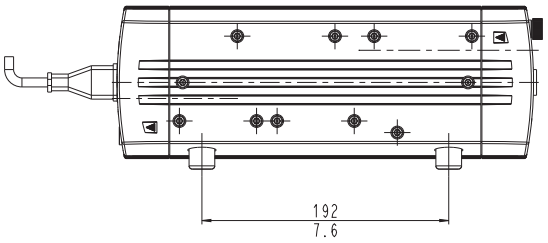

Die N 920 APE-W kann mit einstellbarer Förderleistung über ein eingebautes Potentiometer oder über einen analogen Signaleingang für die externe Ansteuerung geliefert werden.

mm
in

N 920 APE-W

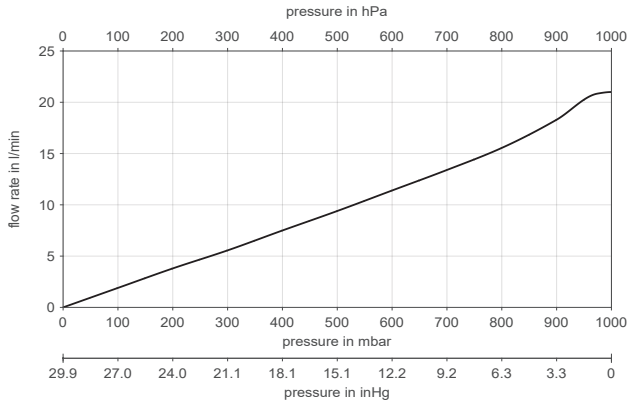

N 920 APE-W | AUSPUMPZEIT FÜR 10-LITER-BEHÄLTER

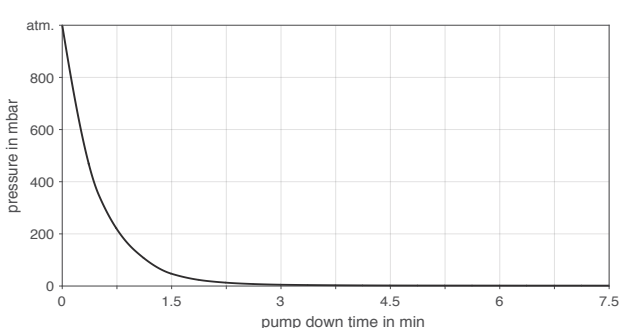

N 920 APE-W | SAUGVERMÖGEN

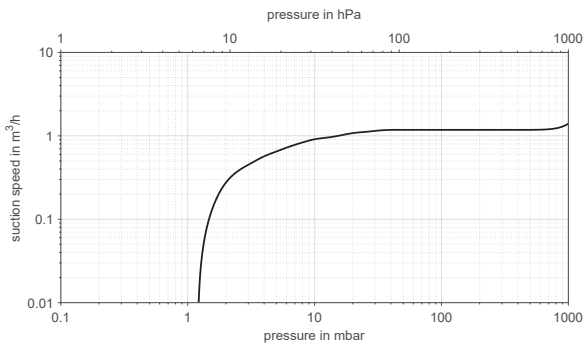

N 920 APDC-B

LEISTUNGSDATEN

Serienmodell	Förderrate bei atm. Druck (l/min)[1]	Max. Betriebsüberdruck (bar rel.)[2]	Endvakuum (mbar abs.)
N 920 APDC-B	21,0	0,5	< 1,5

[1] Liter im Normzustand (basierend auf ISO 8788 und ISO 21360-1/2) (1000 hPa, 20°C); [2] bar rel. bezogen auf 1000 hPa

N 920 APDC-B

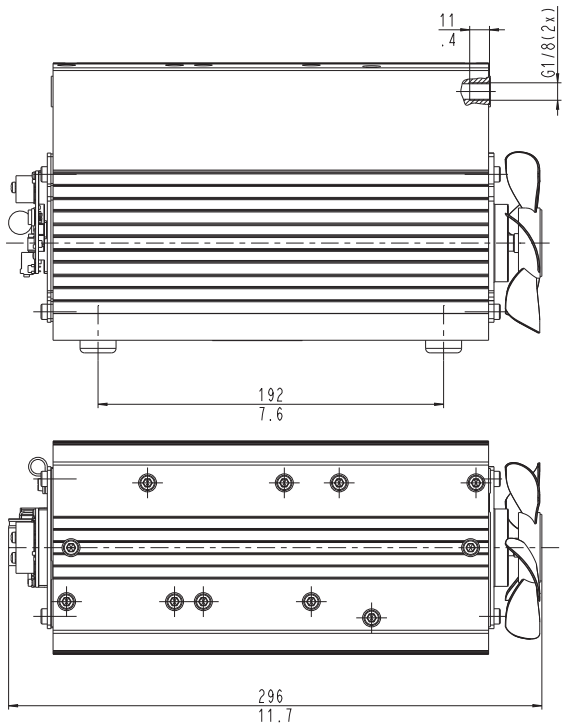

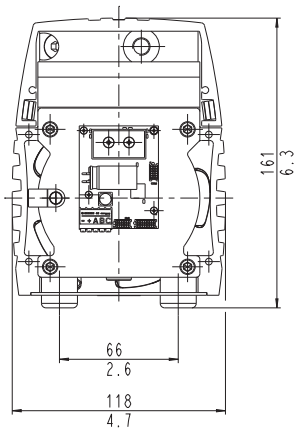

Die N 920 APDC-B kann mit einstellbarer Förderleistung über einen analogen Signaleingang für die externe Ansteuerung geliefert werden.

mm
in

N 920 APDC-B

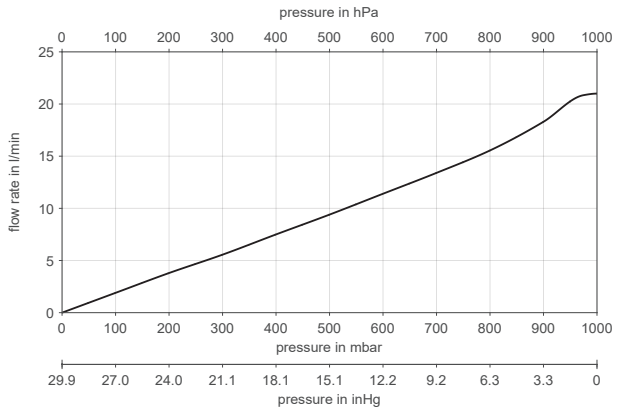

N 920 APDC-B | AUSPUMPZEIT FÜR 10-LITER-BEHÄLTER

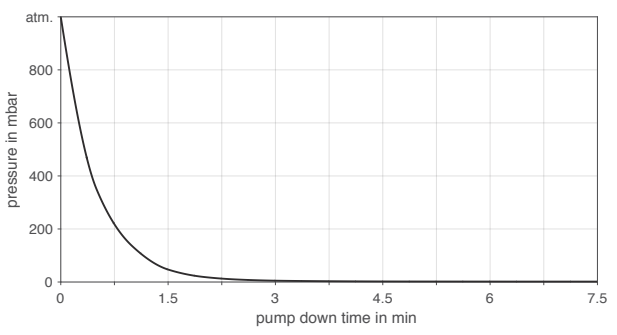

N 920 APDC-B | SAUGVERMÖGEN

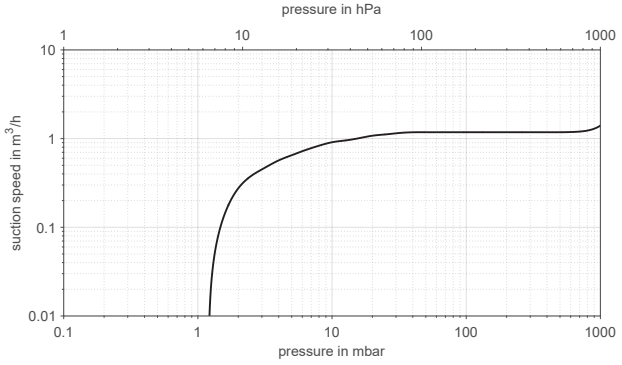

OPTIONEN

Benennung	Abbildung	Details
Gasballast		Die Verwendung von Gasballast reduziert den Partialdruck der kondensierbaren Gase aufgrund des zusätzlichen Gasvolumenstrom und entfernt Kondensat aus der Pumpe raus.

ZUBEHÖR

Benennung	Abbildung	Bestell-Nr.	Details
Geräuschdämpfer/Ansaugfilter		007006	G 1/8
Kleinflasch, Edelstahl		046625	KF 16
Schlauchnippel		029113	G 1/8, für Schlauch ID 9
Dichtung für Schlauchnippel		026906	

ERSATZTEILE

Benennung	Abbildung	Bestell-Nr.	Details
Ersatzteil-Set		057456	Dieses Ersatzteilset besteht aus: 3x Membrane, 6x Ventilplatte, 8x O-Ring. Dieses Set ist für eine Pumpeninstandhaltung erforderlich.
Stabilisierungsmembrane		056523	

Die Leistungswerte für die in diesem Datenblatt dargestellten Serienmodelle wurden unter Testbedingungen ermittelt. Die tatsächlichen Leistungswerte können hiervon abweichen und sind insbesondere abhängig von den Nutzungsbedingungen und somit von der konkreten Anwendung, den Parametern der beteiligten Komponenten im System des Nutzers sowie von ggf. durchgeführten technischen Änderungen und Modifikationen, die von der Standardkonfiguration oder vom Auslieferungszustand abweichen. Sollten auf Grundlage von Serienmodellen kundenindividuelle Ausführungen erstellt worden sein, so können für diese andere technische Leistungsdaten gelten.
Vor der Inbetriebnahme ist die zugehörige Bedienungsanleitung und/oder Montageanleitung zu lesen und deren Sicherheitshinweise zu beachten.
KNF behält sich das Recht vor, am Produkt und der zugehörigen Dokumentation Änderungen durchzuführen, ohne vorherige Information der Kunden.

www.knf.com

Technische Änderung vorbehalten. KNF 10/2026. www.knf.com